驾 驶 室 目 录

组别	名称	页码
60组	驾驶室上部	1
61组	驾驶室底部	2
62组	前围	10
64组	后围	15
65组	顶盖	19
66组	左梯	21
67组	左窗	22
68组	仪表台	25
69组	中饰件	27
72组	左门	46
75组	前翻板	52
81组	外部装置	57
81组	视镜	75
82组	内顺装置	78
83组	采暖与通风	84
86组	再别装置	90
88组	振会安装件	92
89组	附件	98
91组	驾驶员座椅	102
97组	卧铺	104

驾驶室部分

Cab

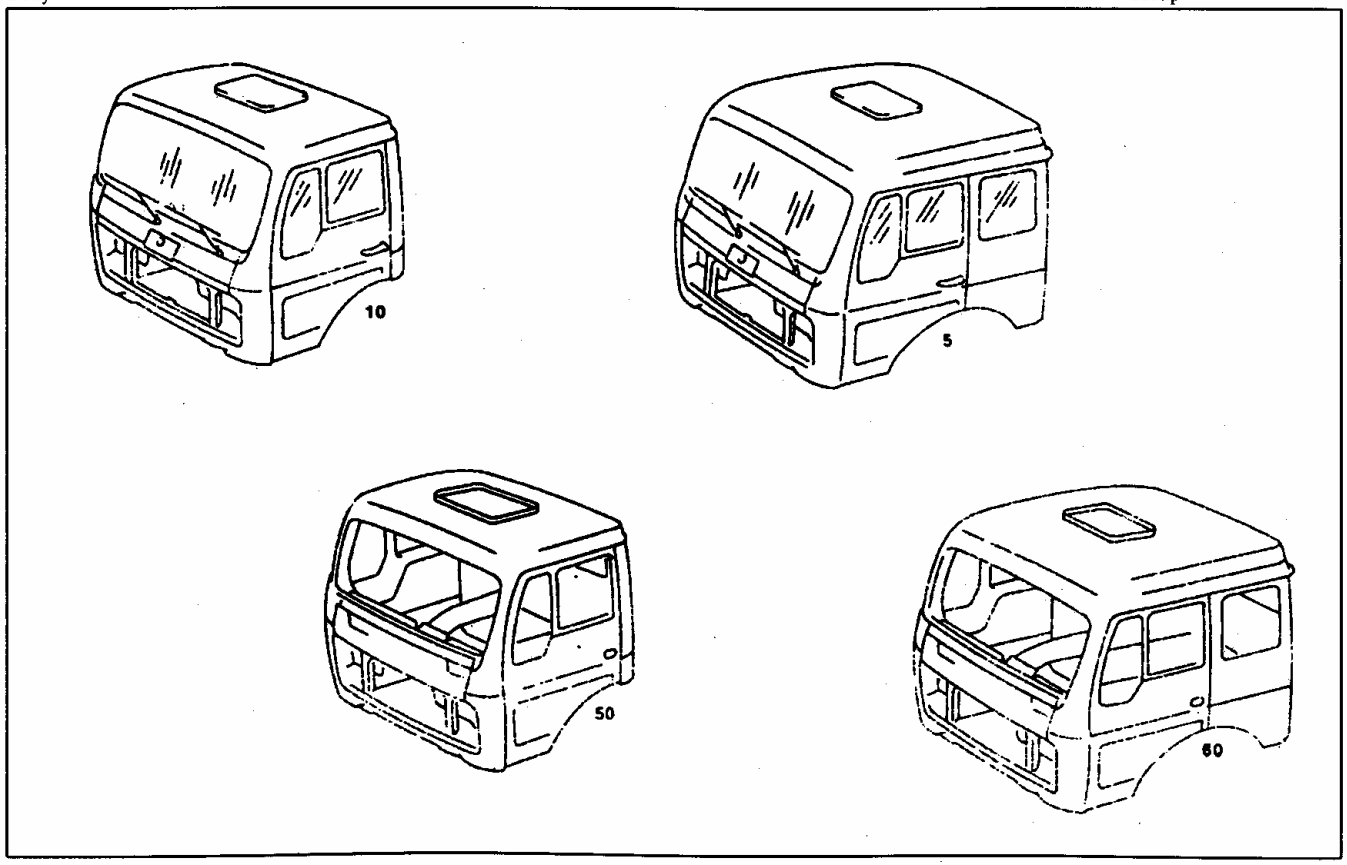
10
5
50
60

图册编号	零件名称 Part Name	零件号 Part Number	基数(Qty) 进口 Import	协作 Co - produce	自制 Self - make	适用车型 Application
5	长驾驶室总成 Long - cab assembly	A 506 600 07 01			1	506.811 驾驶室
10	短驾驶室总成 Short - cab assembly	A 398 600 04 01			1	506.810 驾驶室
50	短组焊驾驶室总成 S - welding cab assembly	A 398 600 02 05			1	506.810 驾驶室
60	长组焊驾驶室总成 L - welding cab assembly	A 506 600 04 05			1	506.811 驾驶室

驾驶室底部
Unterbau
Substructure

组别
Gruppe 61/1
Group

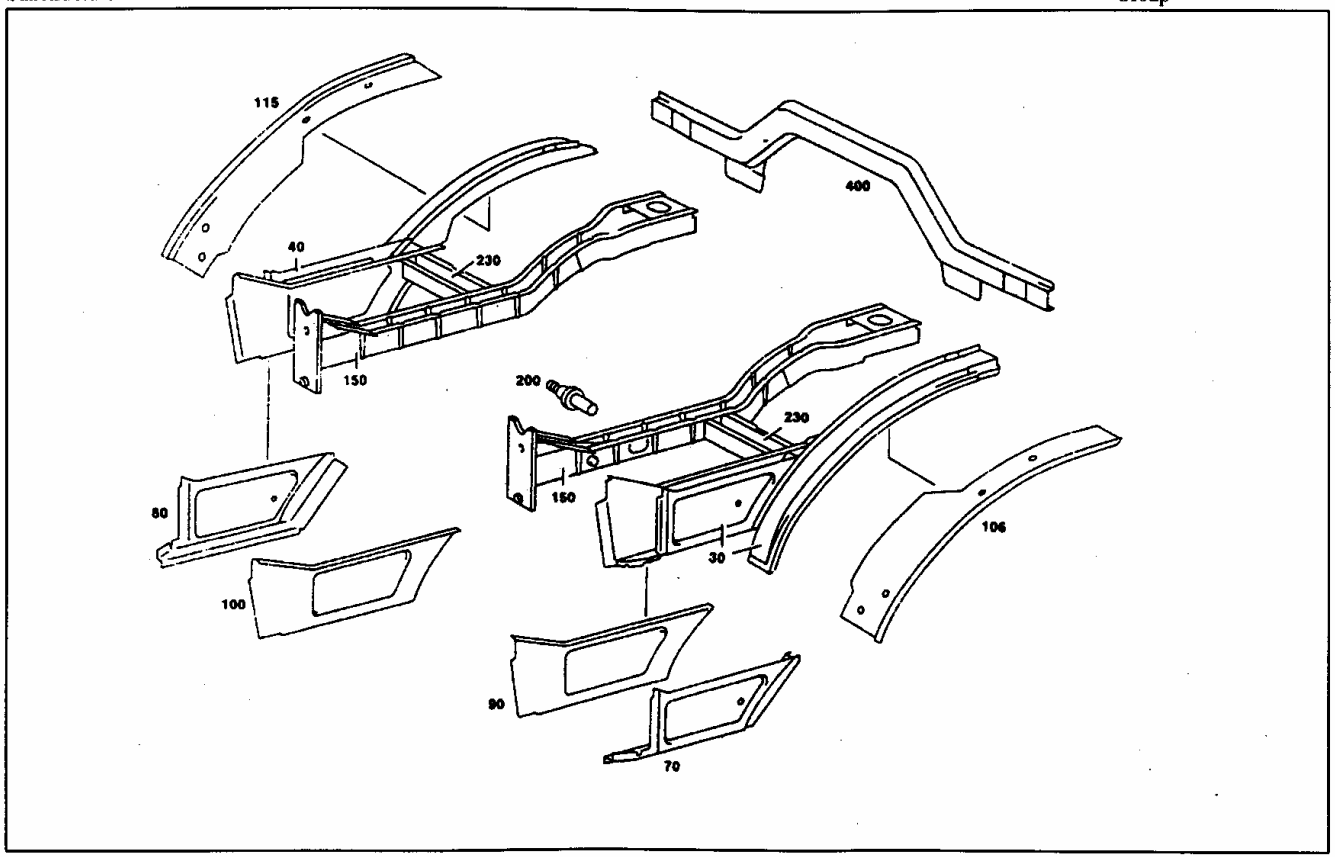

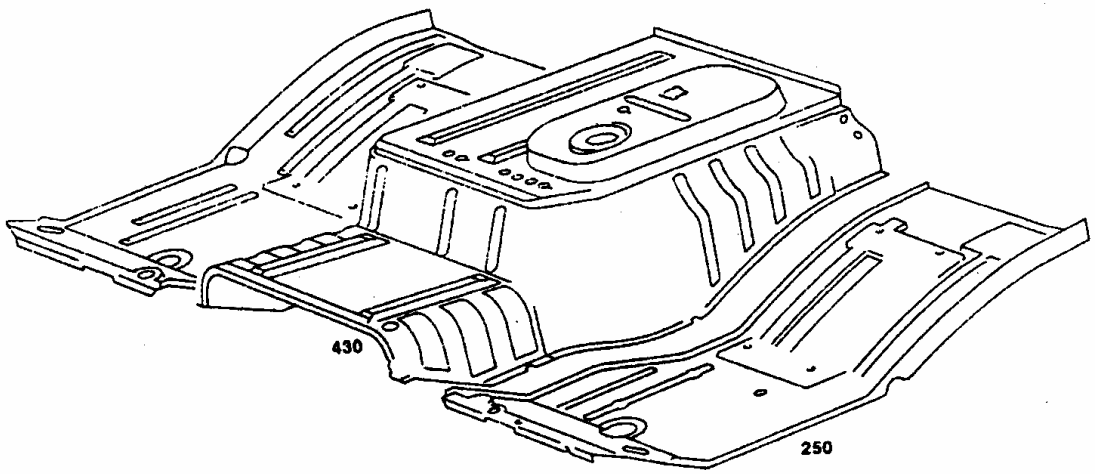
430
250

驾驶室底部
Unterbau
Substructure

组别
Gruppe 61/3
Group

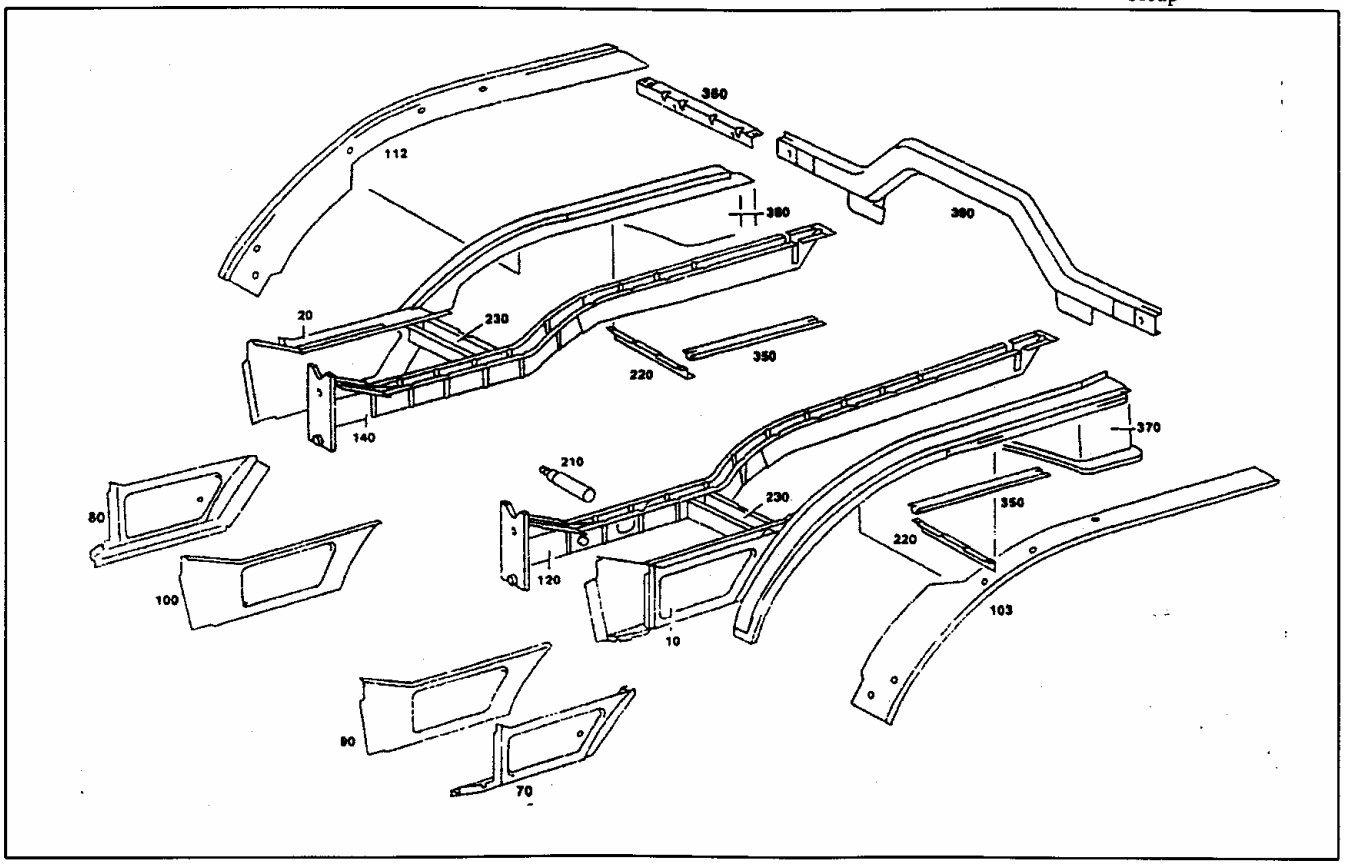

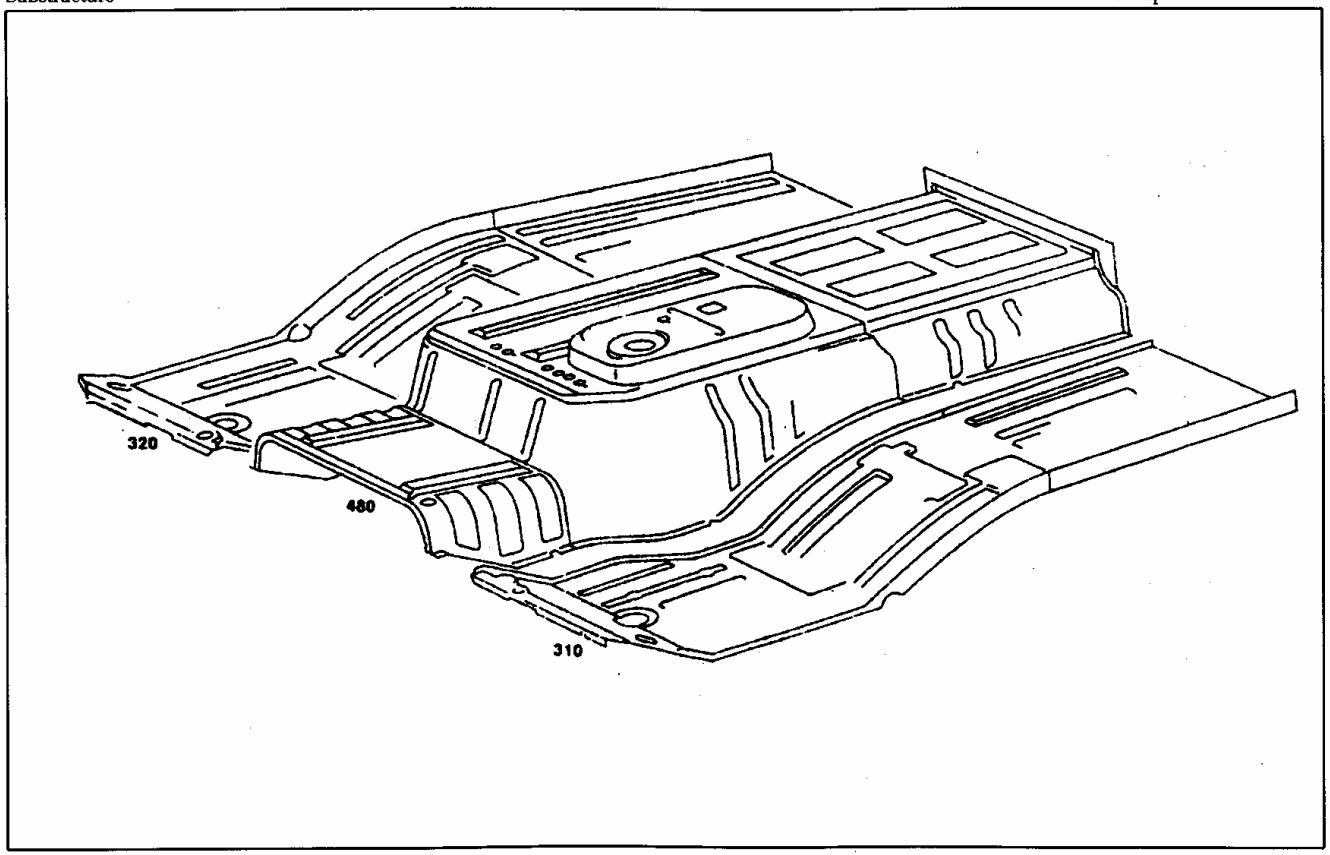
320
480
310

图册编号	零件名称 Part Name	零件号 Part Number	基数(Qty) 进口 Import	协作 Co - produce	自制 Self - make	适用车型 Application
10	完整的左纵梁总成 Complete L - side rail assembly	A 398 610 07 10			1	506.811 驾驶室
20	完整的右纵梁总成 Complete R - side rail assembly	A 398 610 08 10			1	506.811 驾驶室
30	完整的左纵梁总成 Complete L - side rail assembly	A 398 610 05 10			1	506.810 驾驶室
40	完整的右纵梁总成 Complete R - side rail assembly	A 398 610 06 10			1	506.810 驾驶室
70	左外纵梁 Left outer side rail	A 398 611 08 20			1	506.810 驾驶室
70	左外纵梁 Left outer side rail	A 398 611 08 20			1	506.811 驾驶室
80	右外纵梁 Right outer side rail	A 398 611 09 20			1	506.810 驾驶室
80	右外纵梁 Right outer side rail	A 398 611 09 20			1	506.811 驾驶室
90	左内纵梁 Left inner side rail	A 398 611 07 20			1	506.810 驾驶室
90	左内纵梁 Left inner side rail	A 398 611 07 20			1	506.811 驾驶室
100	右内纵梁 Right inner side rail	A 398 611 06 20			1	506.810 驾驶室
100	右内纵梁 Right inner side rail	A 398 611 06 20			1	506.811 驾驶室
103	左连接板总成 Left connecting plate assembly	A 398 610 03 26			1	506.811 驾驶室
106	左连接板总成 Left connecting plate assembly	A 398 610 01 26			1	506.810 驾驶室
112	右连接板总成 Right connecting plate assembly	A 398 610 04 26			1	506.811 驾驶室
115	右连接板总成 Right connecting plate assembly	A 398 610 02 26			1	506.810 驾驶室
120	左中纵梁总成 Left - middle side rail assembly	A 398 610 01 10			1	506.811 驾驶室
140	右中纵梁总成 Right - middle side rail assembly	A 398 610 02 10			1	506.811 驾驶室

图册编号	零件名称 Part Name	零件号 Part Number	基数(Qty) 进口 Import	协作 Co - produce	自制 Self - make	适用车型 Application
150	左纵梁总成 Left side rail assembly	A 398 610 03 10			1	506.810 驾驶室
150	右纵梁总成 Right side rail assembly	A 398 610 04 10			1	506.810 驾驶室
200	左销轴 Left axle pin	A 398 611 00 61			1	506.810 驾驶室
210	支撑销 Anchor pin	A 398 611 05 61			1	506.811 驾驶室
230	左横梁总成 L cross rail unit	A 398 610 02 14			1	506.810 驾驶室
230	右横梁总成 R cross rail unit	A 398 610 03 14			1	506.810 驾驶室
250	左地板盖板总成 L floor cover plate	A 398 610 02 68			1	506.810 驾驶室
270	右地板盖板总成 R floor cover plate	A 398 610 03 68			1	506.810 驾驶室
310	左地板盖板总成 L floor cover plate	A 398 610 04 68			1	506.811 驾驶室
320	右地板盖板总成 R floor cover plate	A 398 610 05 68			1	506.811 驾驶室
330	加强板总成 Stiffening plate unit	A 398 610 00 25			2	506.810 驾驶室
350	加强件 Stiffener	A 398 610 01 25			2	506.811 驾驶室
370	蜗型支撑 Worm support	A 398 610 11 31			1	506.811 驾驶室
380	蜗型支撑 Worm support	A 398 611 05 31			1	506.811 驾驶室
390	完整的后横梁总成 Complete rear cross rail	A 398 610 06 14			1	506.811 驾驶室
400	后横梁总成 Rear cross rail unit	A 398 610 00 14			1	506.810 驾驶室
430	发动机罩总成 Engine hood assembly	A 398 610 02 71			1	506.810 驾驶室
480	发动机罩总成 Engine hood assembly	A 398 610 04 71			1	506.811 驾驶室

图册编号	零件名称 Part Name	零件号 Part Number	基数(Qty) 进口 Import	协作 Co - produce	自制 Self - make	适用车型 Application
500	发动机前罩 Engine hood (Front)	A 398 616 01 66			1	506.810 驾驶室
500	发动机前罩 Engine hooe (Front)	A 398 616 01 66	1			506.811 驾驶室
510	加强板 Stiffening plate	A 398 616 00 16			1	506.811 驾驶室
510	加强板 Stiffening plate	A 698 616 00 16	1			506.811 驾驶室

前围
Vorderwand
Front Panel

组别
Gruppe 62/1
Group

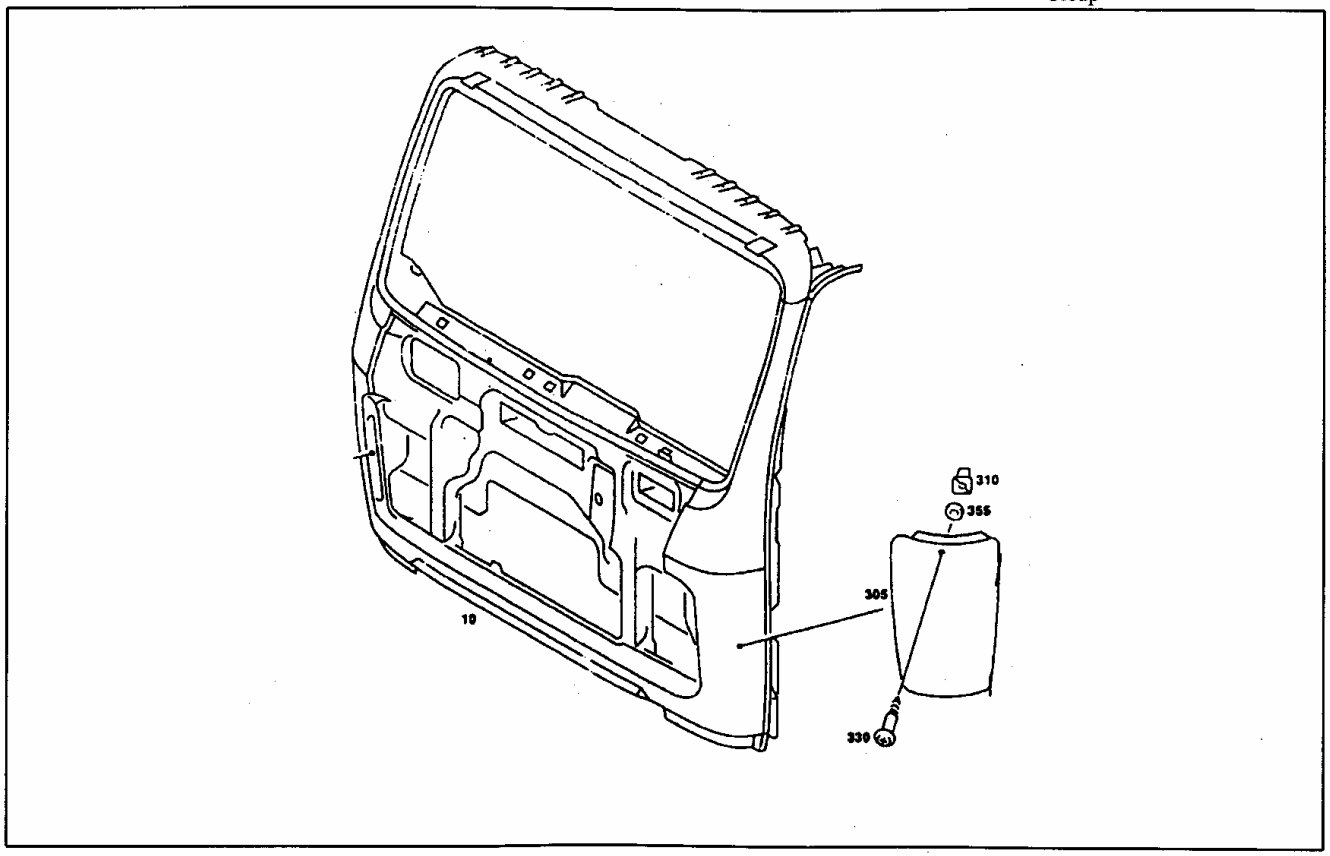

前围
Vorderwand
Front Panel

组别
Gruppe 62/2
Group

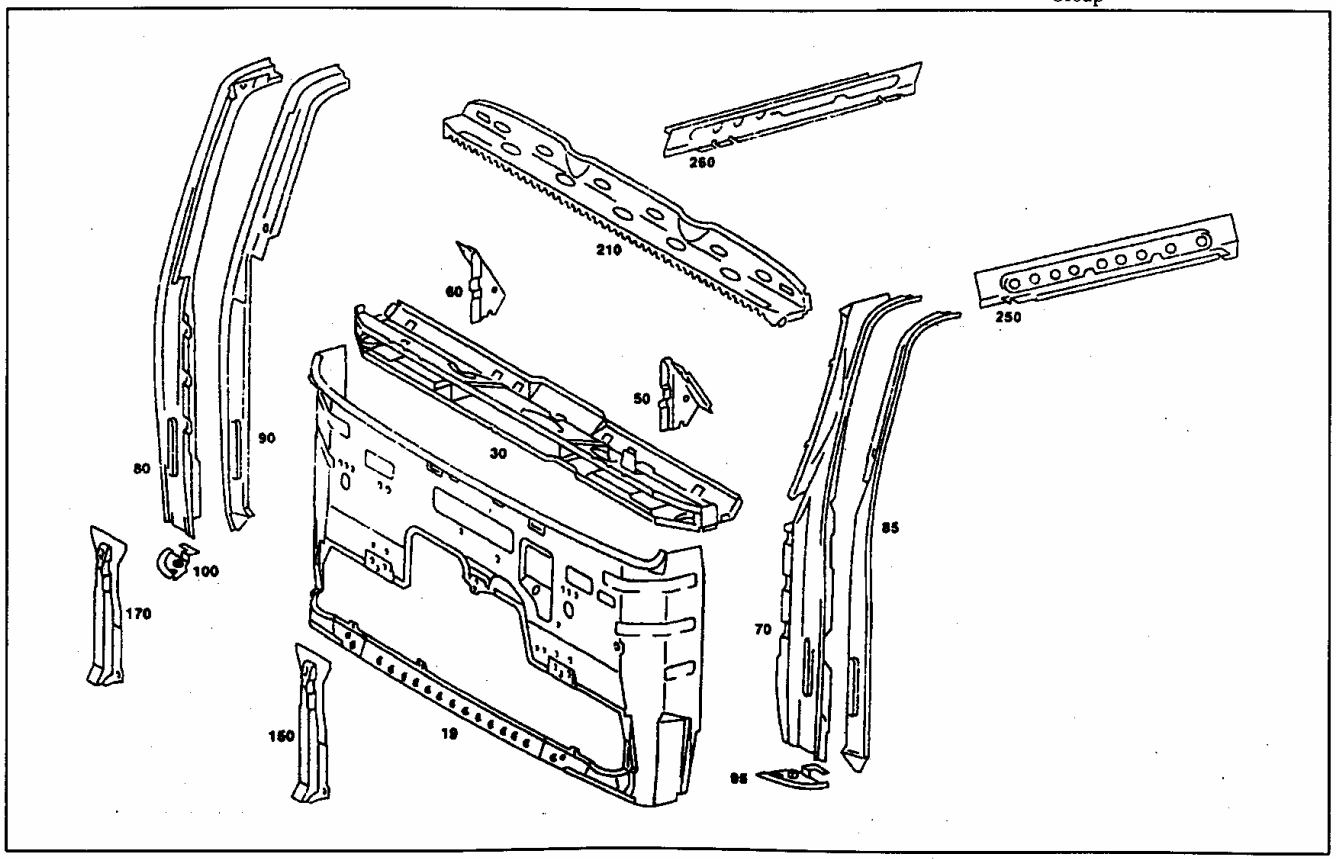

前围
Vorderwand
Front Panel

组别
Gruppe 62/3
Group

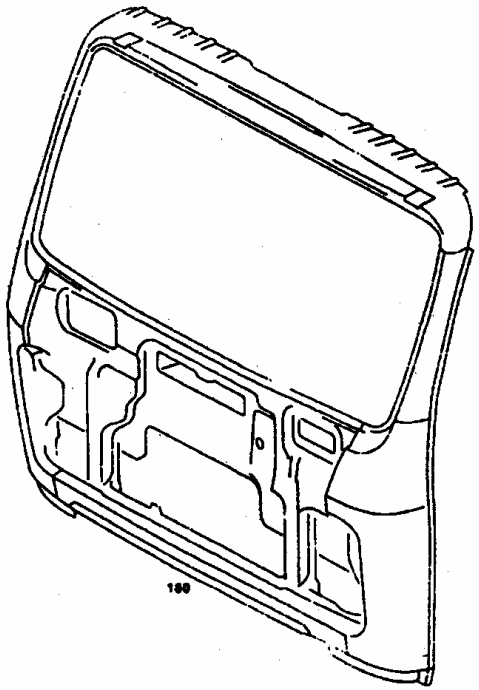

图册编号	零件名称 Part Name	零件号 Part Number	基数(Qty) 进口 Import	协作 Co - produce	自制 Self - make	适用车型 Application
10	完整的前围总成 Front wall unit	A 398 620 01 01			1	506.810 驾驶室
10	完整的前围总成 Front wall unit	A 398 610 03 01	1			506.811 驾驶室
19	前围内板总成 Front inner wall	A 398 620 00 08			1	506.81
30	仪表板托架总成 Panel bracket unit	A 398 620 00 30			1	506.81
50	左加强板 Left stiffening plate	A 398 622 00 41			1	506.81
60	右堵板 Right blanking plate	A 398 622 01 41			1	506.81
70	左角柱 Left corner pillar	A 398 621 01 10			1	506.81
80	右角柱 Right corner pillar	A 398 621 02 10			1	506.81
85	左折板 Left folding plate	A 398 621 00 25			1	506.81
90	右折板 Right folding plate	A 398 621 01 25			1	506.81
95	左堵板总成 Left blanking plate unit	A 398 620 00 33			1	506.81
100	右堵板总成 Right blanking plate unit	A 398 620 01 33			1	506.81
150	前围中柱总成 Middle column nuit	A 398 620 00 33			1	506.81
170	前围中柱总成 Middle column unit	A 398 620 00 33			1	506.81
180	前围外板总成 Outer plate unit	A 398 620 01 04			1	506.81
210	暖风支板总成 Heating anchor plate	A 398 620 00 58			1	506.81
250	左上边梁总成 Left - upper side rail	A 311 620 00 35			1	506.81
260	右上边梁总成 Right - upper side rail	A 371 620 02 35			1	506.81

图册编号	零件名称 Part Name	零件号 Part Number	基数(Qty) 进口 Import	协作 Co - produce	自制 Self - make	适用车型 Application
305	左导流板 Left flow deflector	A 381 628 02 72		1		506.81
305	右导流板 Right flow deflector	A 381 628 03 72		1		506.81
330	螺栓 Bolt	A 381 984 00 31	4			506.81

后围
Ruckwand
Rear Panel

组别
Gruppe 64
Group

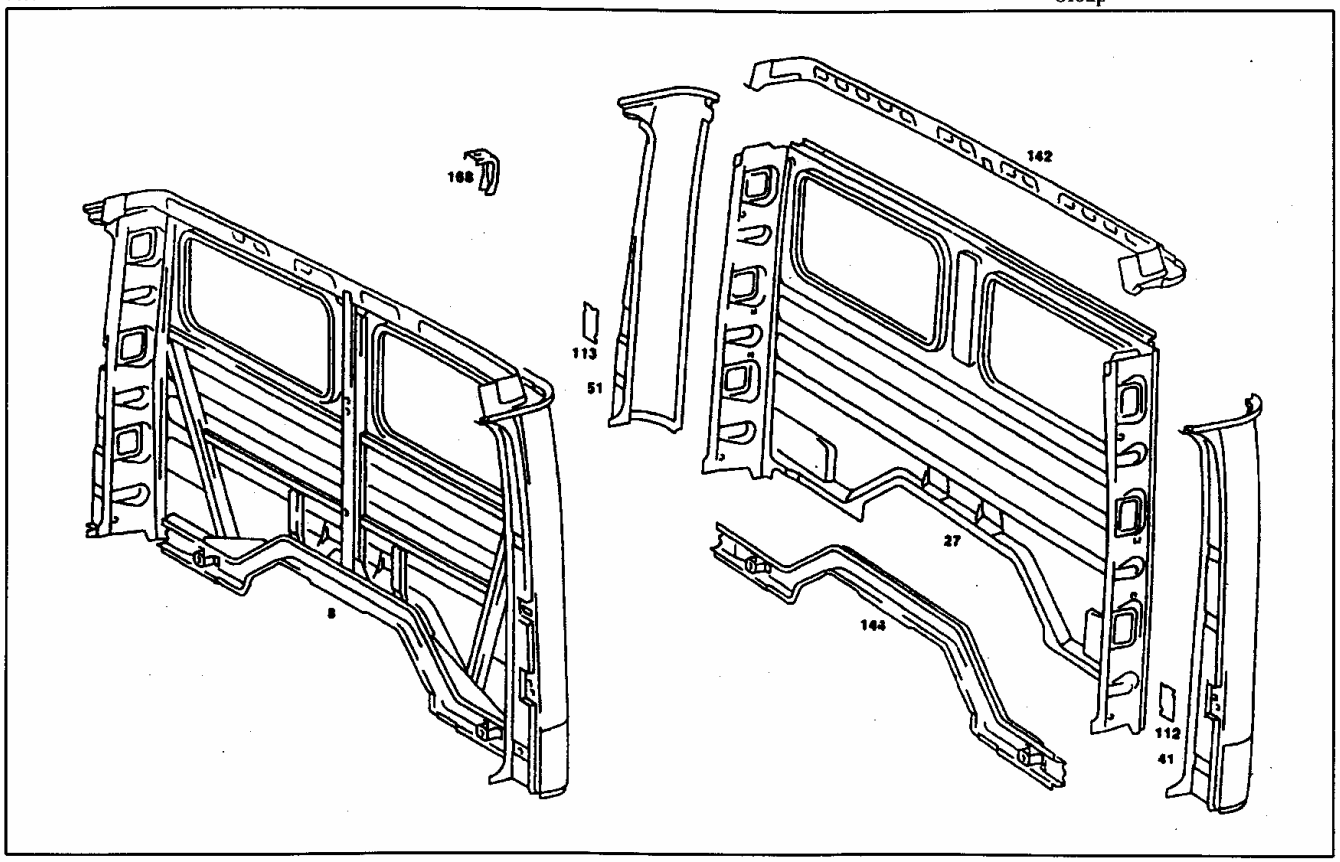

后围
Ruckwand
Rear Panel

组别
Gruppe 64/2
Group

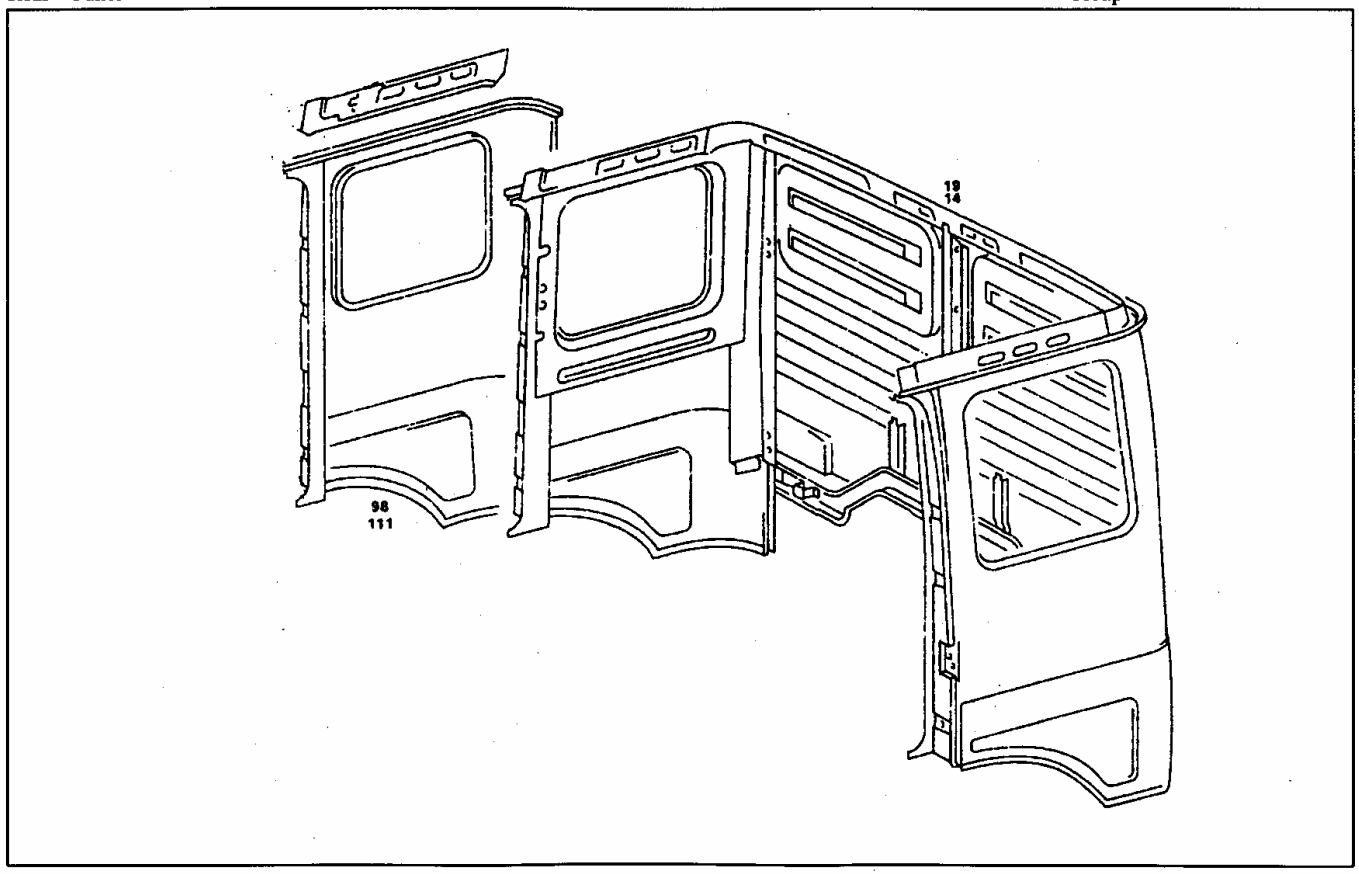

后围
Ruckwand
Rear Panel

组别
Gruppe 64/3
Group

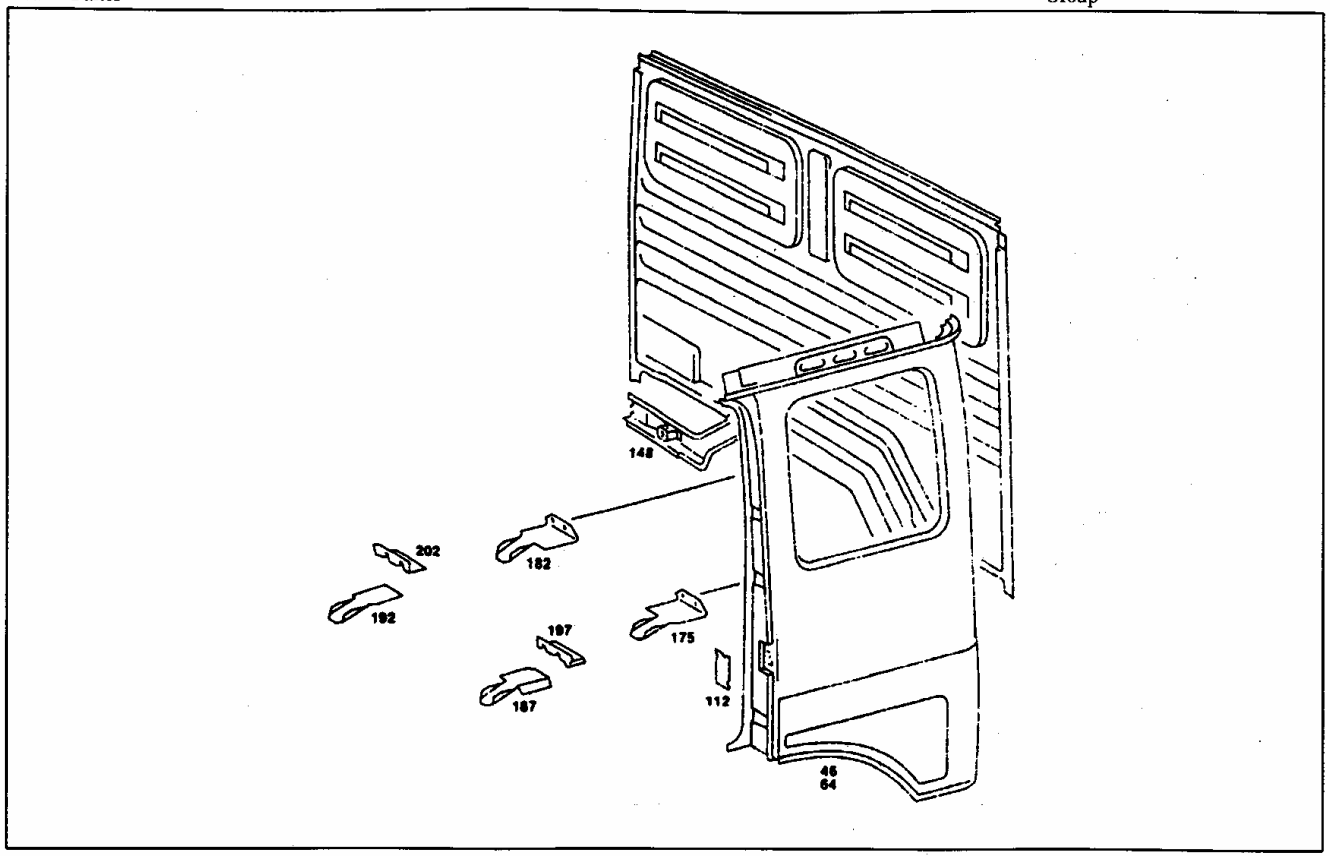

图册编号	零件名称 Part Name	零件号 Part Number	基数(Qty) 进口 Import	协作 Co - produce	自制 Self - make	适用车型 Application
8	后围板总成 Rear end panel	A 398 640 01 02			1	506.810
14	后围总成 Rear wall unit	A 398 640 02 02			1	长驾驶室 506.811
27	后围板 Rear wall	A 398 647 00 09			1	506.810
34	后围板 Rear wall	A 398 647 01 09			1	506.811
41	左后围角部连接板总成 Left connecting plate unit	A 398 640 00 32			1	506.810
51	右后围角部连接板总成 Right connecting plate unit	A 398 640 01 32			1	506.810
92	左侧覆板 Left - side lining plate	A 398 640 00 09			1	506.811
98	右侧覆板 Right - side lining plate	A 398 640 01 09			1	506.811
107	左侧骨架总成 Left - side skeleton	A 398 640 00 01			1	506.811
111	右侧骨架总成 Right - side skeleton	A 398 640 01 01			1	506.811
142	顶盖后横梁总成 Rear cross rail of roof	A 398 640 00 04			1	506.810
144	后围后横梁总成 Rear coross rail of rear wall	A 398 640 00 14			1	506.810
148	后围后横梁总成 Rear coross rail of rear wall	A 398 640 00 14			1	506.811

顶盖
Dach
Roof

组别
Gruppe 65
Group

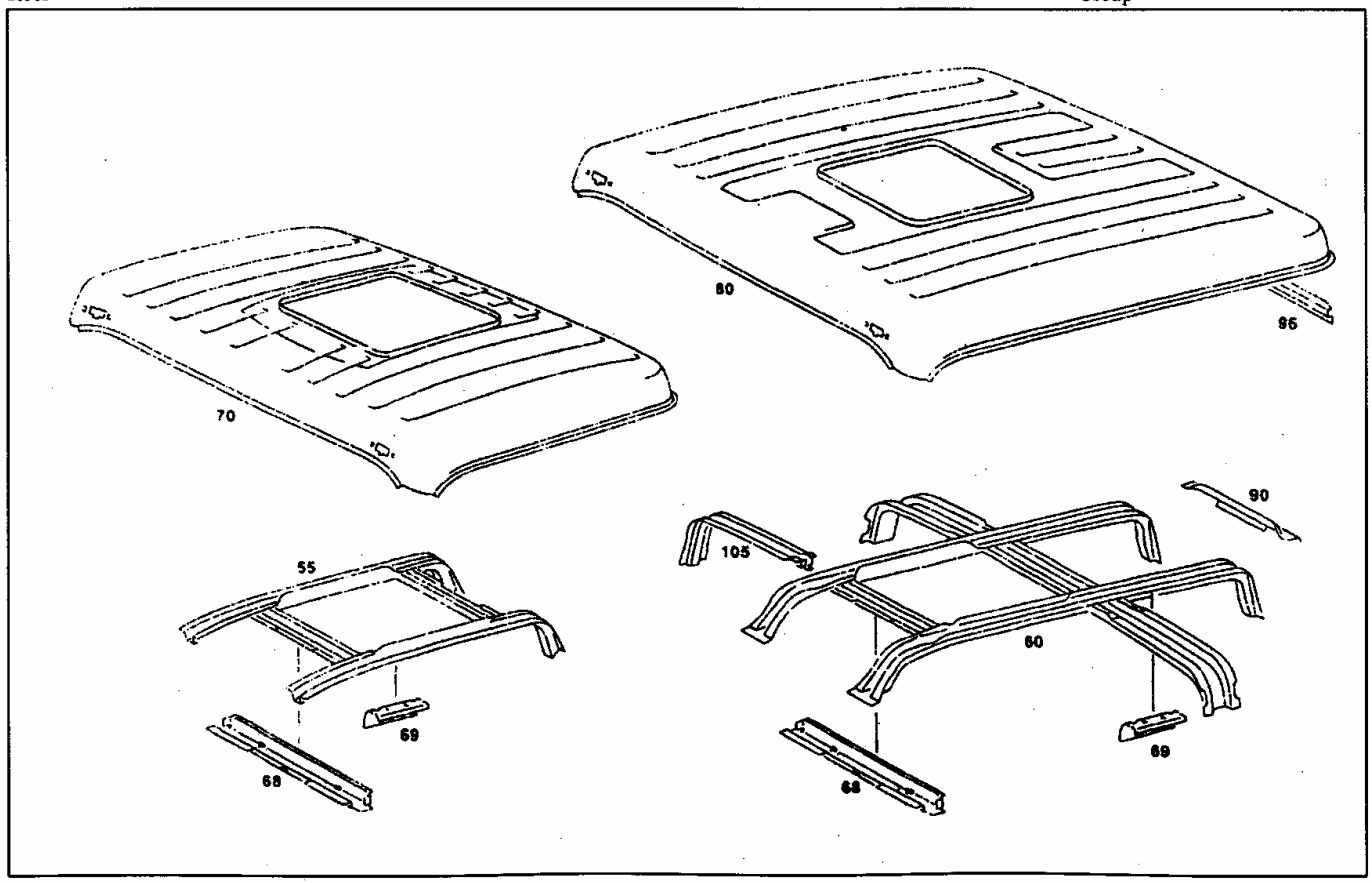

图册编号	零件名称 Part Name	零件号 Part Number	基数(Qty) 进口 Import	协作 Co - produce	自制 Self - make	适用车型 Application
55	右纵弓梁 Right side bow rail	A 398 652 01 01			1	
60	左纵弓梁 Left side bow rail	A 398 650 00 21			1	
68	顶盖横弓梁 Cross bow rail of roof	A 398 652 00 02			1	
69	支架总成 Support unit	A 398 650 00 14			2	
70	顶盖板 Roof cover plate	A 398 657 00 09			1	506.810 驾驶室
80	顶盖板 Roof cover plate	A 398 657 01 09			1	506.811 驾驶室
90	中横弓梁 Middle cross bow rail	A 398 650 04 20			1	
96	左中横弓梁 Left - middle cross bow rail	A 398 650 01 20			1	
105	顶盖右前横弓梁 Right - front cross bow rail	A 398 650 02 20				

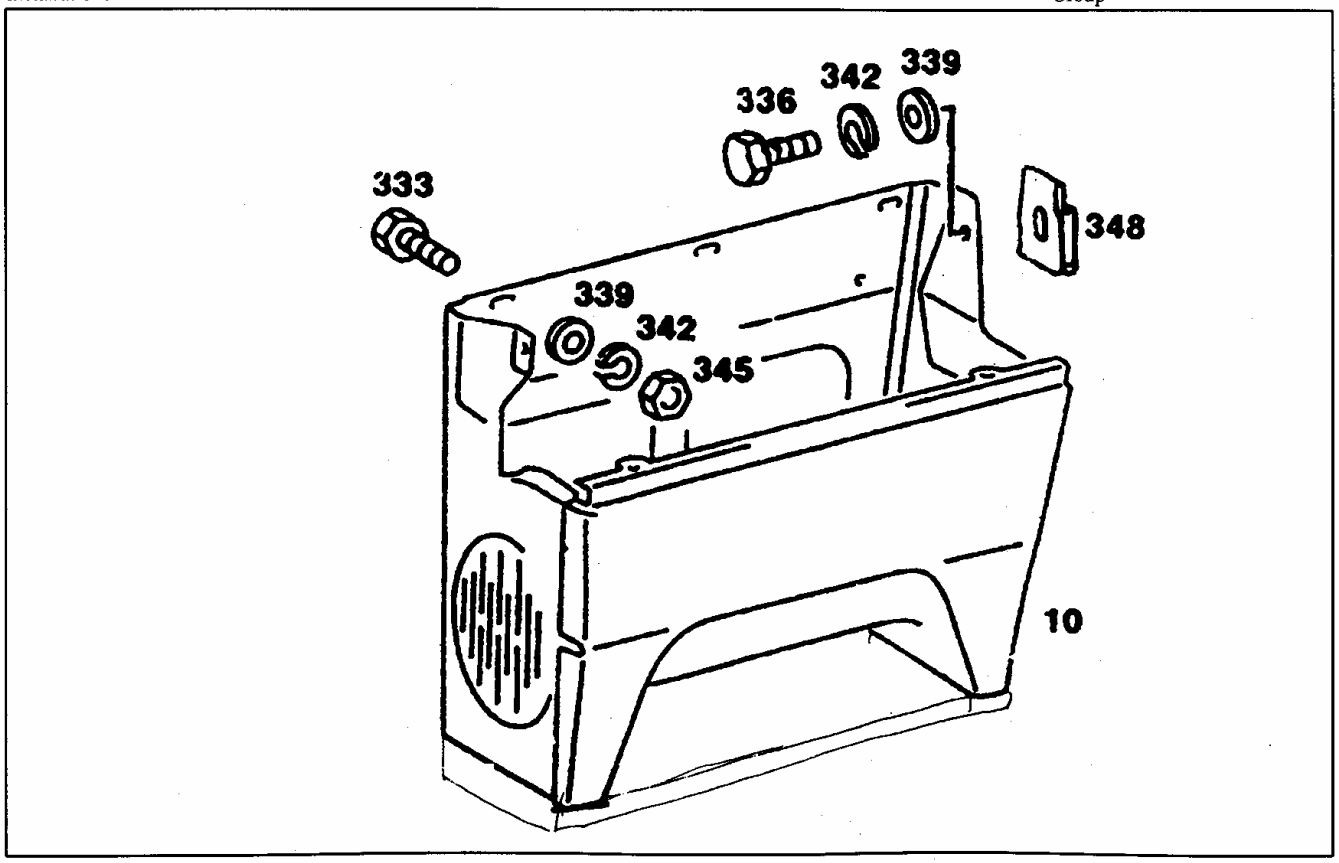
339
342
336
333
348
339
342
345
10

图册编号	零件名称 Part Name	零件号 Part Number	基数(Qty) 进口 Import	协作 Co - produce	自制 Self - make	适用车型 Application
10	左车梯总成 L ladder assembly	A 398 660 01 01			1	
10	右车梯总成 R ladder assembly	A 398 660 02 01			1	
333	螺栓 Bolt	N 000933 008108		10		
336	螺栓 Bolt	N 000933 008214		2		
339	平垫 Plain washer	N 000125 008417		12		
342	弹垫 Elastic washer	N 912004 008100		12		
345	螺母 Nut	N 000934 008008		8		
348	插夹螺母 Plugging nut	A 000 990 70 91		4		

车窗
Fensteraniage
Windows

组别
Gruppe 67
Group

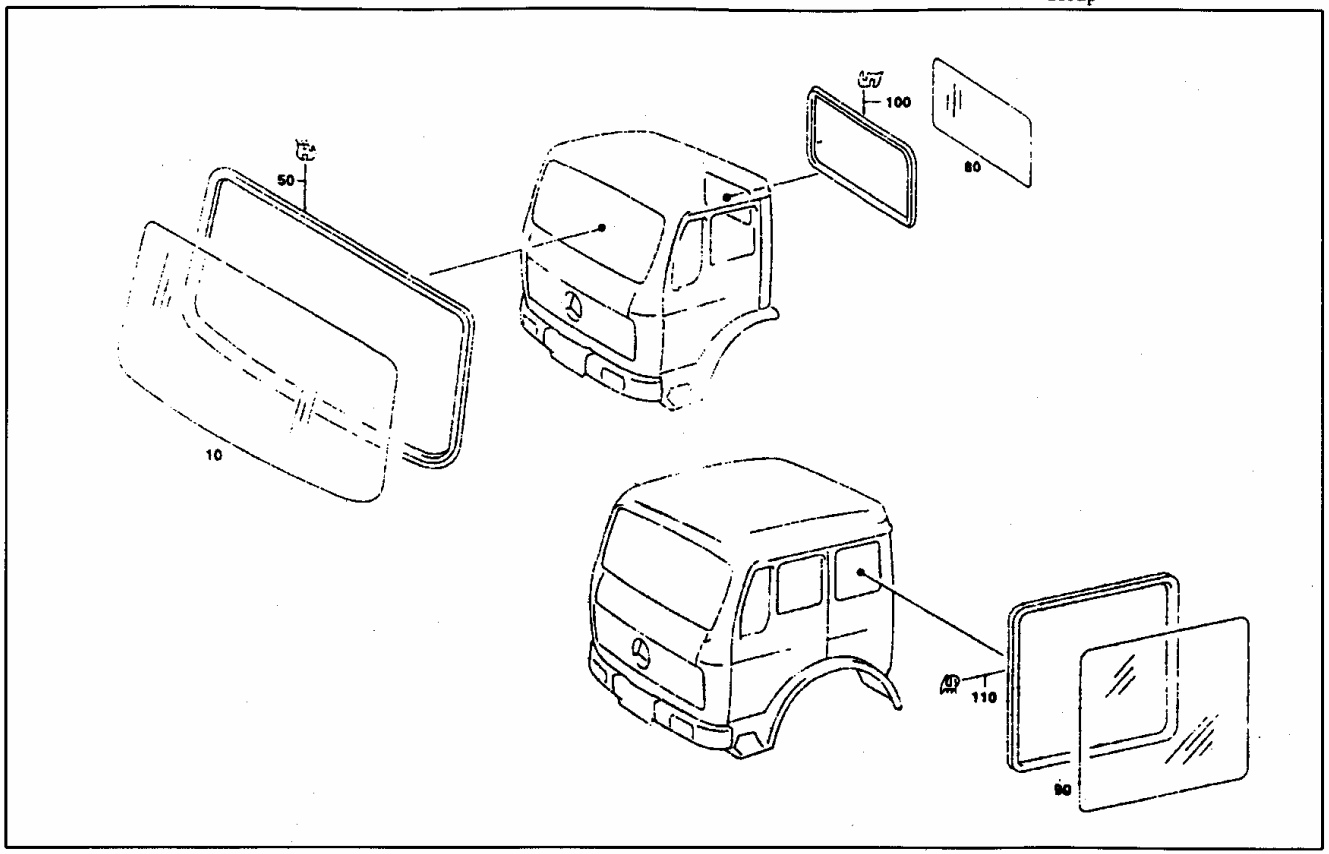

图册编号	零件名称 Part Name	零件号 Part Number	基数(Qty) 进口 Import	协作 Co - produce	自制 Self - make	适用车型 Application
10	风挡玻璃 Shield glass	A 381 671 02 10		1		506.81
50	密封框 Closed frame	A 381 671 00 20		1		506.81
80	后窗玻璃 Rear window glass	A 381 678 00 10		2		506.810 驾驶室
90	侧窗玻璃 Side window glass	A 381 674 02 10		2		506.811 驾驶室
100	密封框 Closed frame	A 381 678 00 20		2		506.810 驾驶室
110	密封框 Closed frame	A 381 674 02 20		2		506.811 驾驶室

NG80 改型仪表台
NG80 remodel Panel unit

组别
Gruppe 68/1

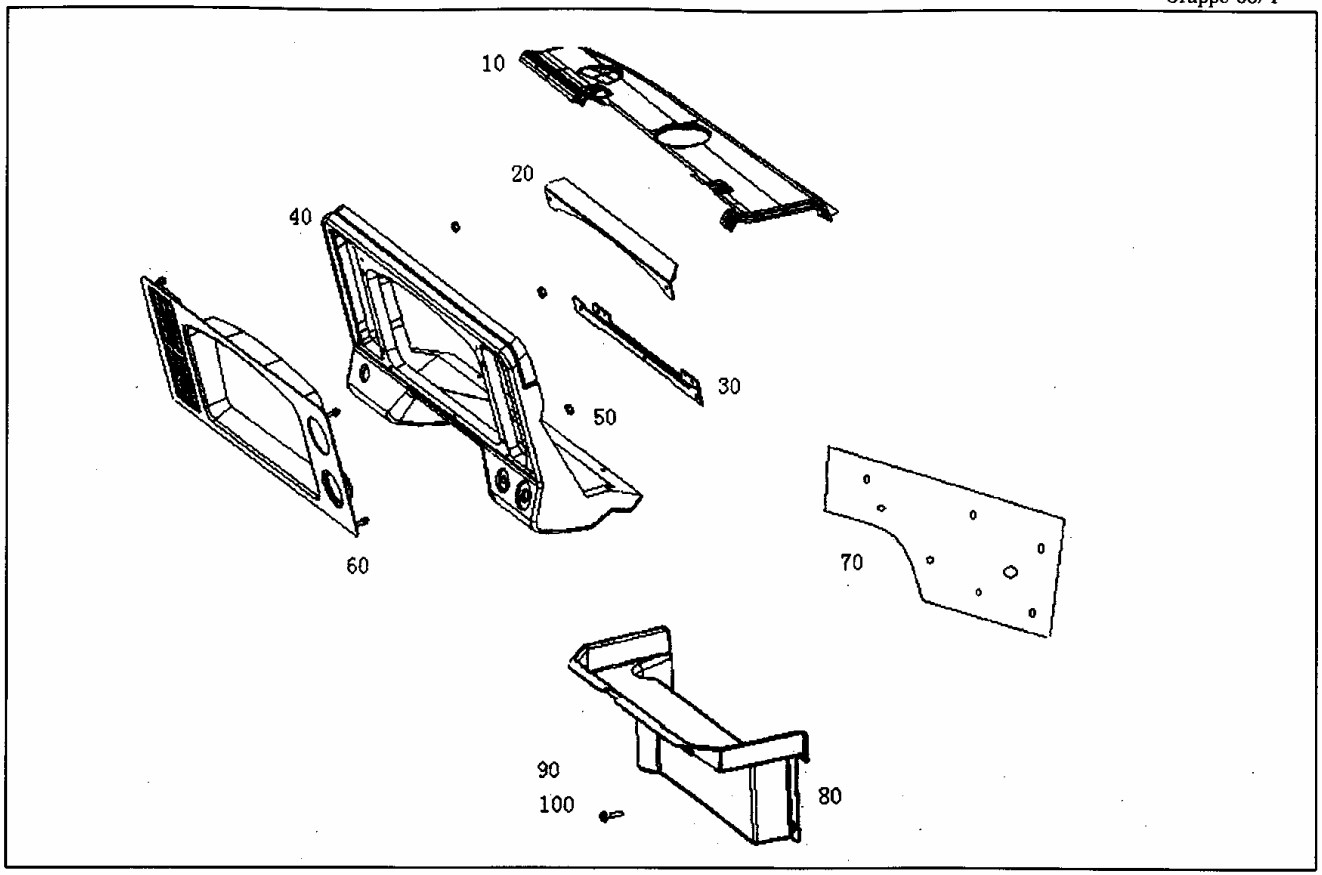

图册编号	零件名称 Part Name	零件号 Part Number	基数(Qty) 进口 Import	协作 Co - produce	自制 Self - make	适用车型 Application
10	仪表板托架左护板 leftapron	A 500 687 01 09		1		506.811 驾驶室
20	仪表支架 steady	A 500 689 01 14		1		506.811 驾驶室
30	仪表支架 steady	A 500 689 02 14		1		506.811 驾驶室
40	仪表板总成 panelunit	A 500 680 01 90		1		506.811 驾驶室
50	螺母 nut	GB6170 - M5		4		506.811 驾驶室
60	仪表罩 instrumentcover	A 500 689 01 39		1		506.811 驾驶室
70	前围右装饰板	A 500 688 29 38		1		506.811 驾驶室
80	插头护板	A 500 688 07 08		1		506.811 驾驶室
90	螺栓	GB5783 - M5 × 25		4		506.811 驾驶室
100	垫片 plainwasher	GB96 - 5		4		506.811 驾驶室

内饰件
Verkleidung und Ausschlag
Covering and Lining

组别
Gruppe 68/1
Group

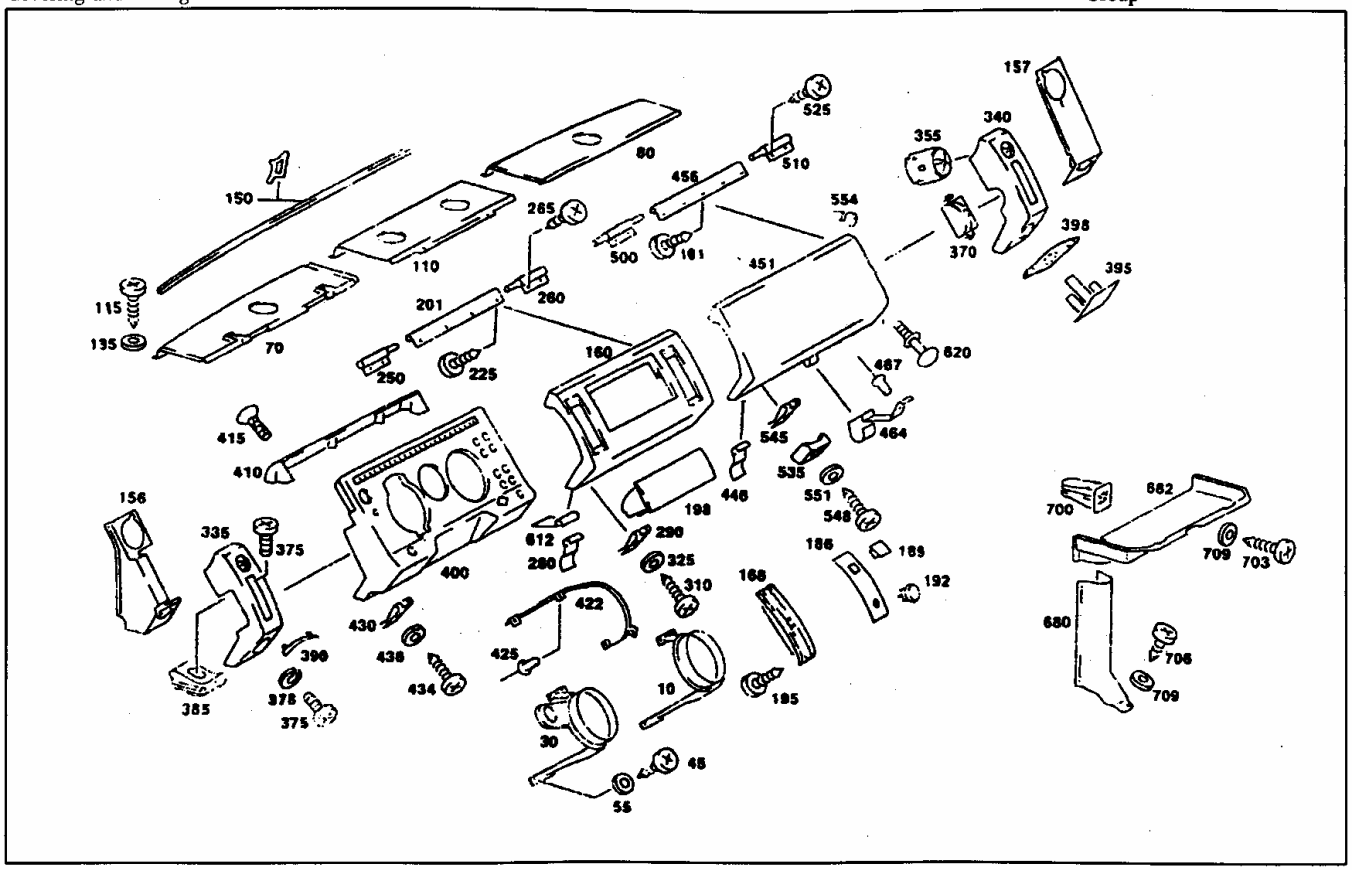

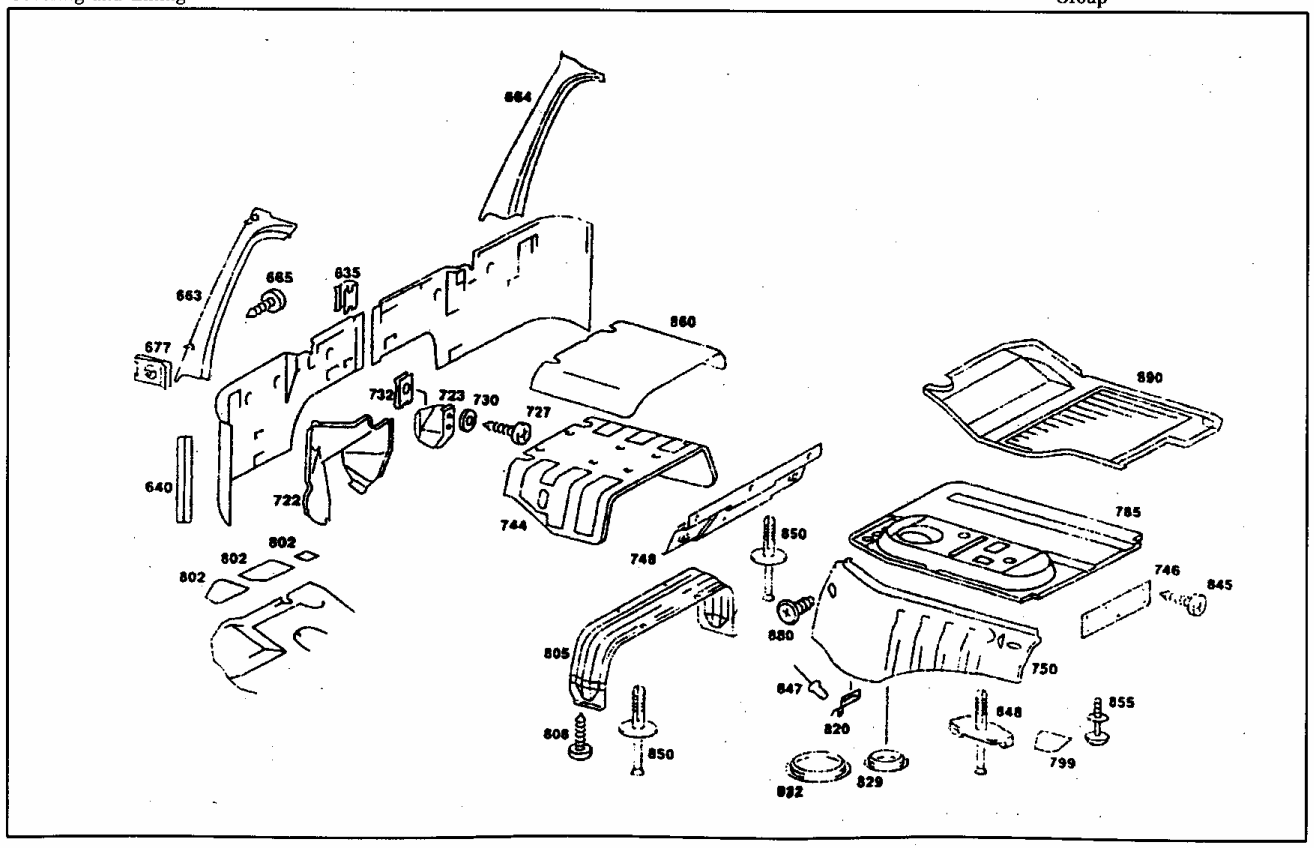
664
663
665
635
677
860
890
732
723
730
727
640
722
744
785
850
748
746
845
802
802
802
880
805
750
847
820
848
855
808
850
799
832
829

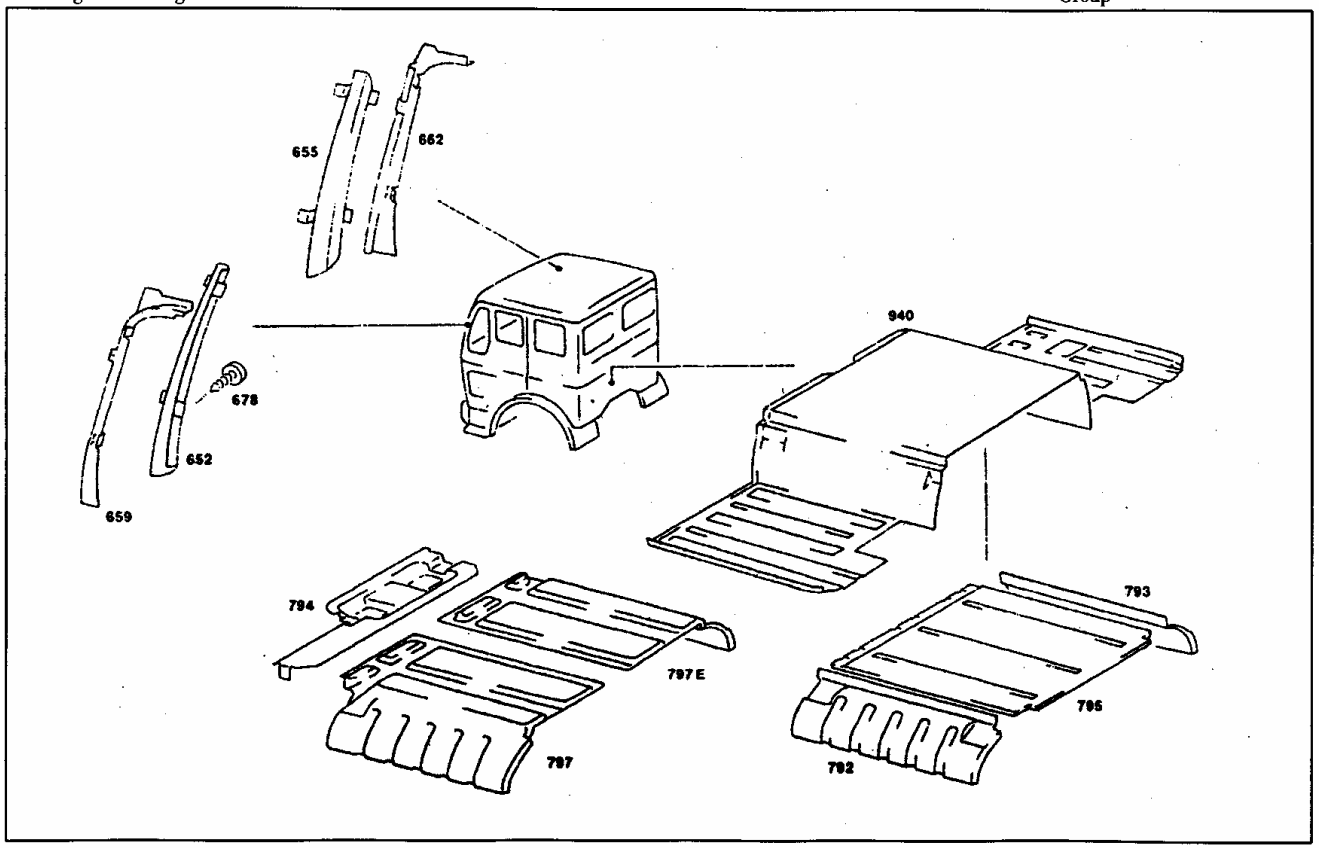
655
662
678
652
659
940
794
797 E
797
793
795
792

内饰件
Verkleidung und Ausschlag
Covering and Lining

组别
Gruppe 68/6
Group

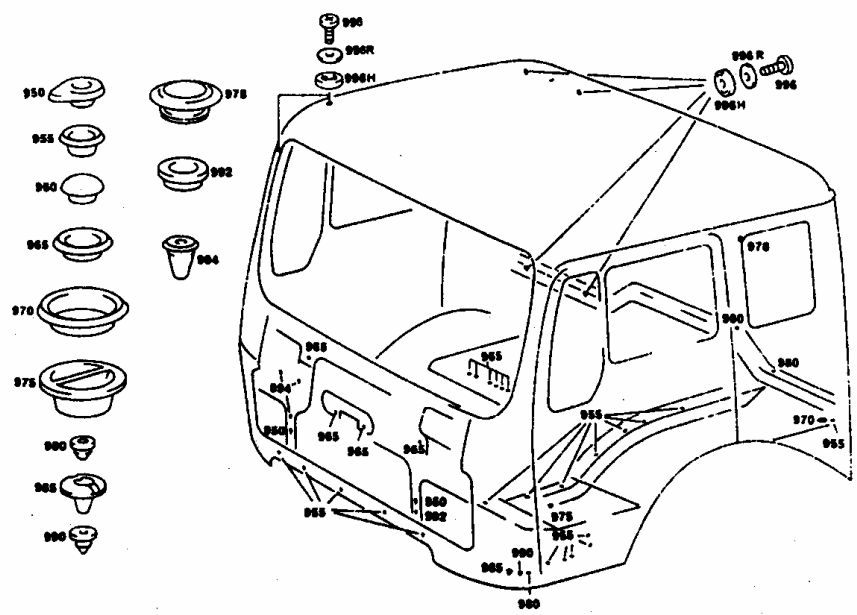

图册编号	零件名称 Part Name	零件号 Part Number	基数(Qty) 进口 Import	协作 Co - produce	自制 Self - make	适用车型 Application
10	组合仪表支架 Instrument support	A 381 680 00 33		1		
30	里程表支架 Odometer support	A 381 680 02 33		1		
45	组合螺钉 Screw	N 914032 005303		8		
70	左护板 Left apron	A 381 687 01 09		1		
80	右护板 Right apron	A 381 687 02 09		2		
110	中护板 Middle apron	A 381 687 00 09		1		
115	组合螺钉 Combination screw	N 914032 005303		4		
150	密封条 Weather strip	A 381 688 04 47		1		
156	左喷嘴下护板 (L) Nipple apron	A 381 688 20 08		1		
157	右喷嘴下护板 (R) Nipple apron	A 381 688 12 08		1		
160	盖板 Cover plate	A 381 688 29 17		1		
168	采暖控制装置盖板 Cover plate	A 381 688 01 17		1		
186	护板 Apron	A 381 687 29 09		1		
198	烟灰缸 Ash tray	A 381 810 00 30		1		
201	铰链 Hinge	A 381 689 03 52		1		
225	自攻钉 Self - tapping screw	N 007981 004226		4		
250	左铰链 L hinge	A 381 680 01 51		1		
260	右铰链 R hinge	A 381 680 02 51		1		

图册编号	零件名称 Part Name	零件号 Part Number	基数(Qty) 进口 Import	协作 Co - produce	自制 Self - make	适用车型 Application
265	自攻钉 Self - tapping screw	N 007981 004226		4		
290	插夹螺母 Plug nut	A 000 994 84 45		2		
310	自攻钉 Self - tapping screw	N 007981 005317		2		
325	垫片 Shim	N 000125 006423		2		
335	左把手总成 L handle	A 381 680 12 70		1		
340	右把手总成 R handle	A 381 680 13 70		1		
375	螺栓 Bolt	N 007985 006517		3		
378	弹垫 Elastic washer	N 000127 006203		2		
385	扁夹子 Clip	A 001 994 17 45		1		
390	标志符号 Mark	A 381 688 00 48		1		
395	把手护板 Handle protective plate	A 381 688 10 08		1		
400	仪表板总成 Panel nuit	A 505 680 51 90		1		
410	护罩 Cleading	A 381 689 00 08		1		
415	自攻钉 Self - tapping	N 007516 004414		7		
422	电缆夹固定角铁 Fixing angle iron	A 381 689 02 19		1		
425	铆钉 Rivet	N 910003 004149		4		
434	自攻钉 Self - tapping screw	N 007981 005317		4		
438	垫片 Shim	N 000125 006423		4		

图册编号	零件名称 Part Name	零件号 Part Number	基数(Qty) 进口 Import	协作 Co - produce	自制 Self - make	适用车型 Application
451	配电盖 Power distribution cover	A 381 680 04 82		1		
456	铰链 Hinge	A 381 689 04 32		1		
464	弹簧 Spring	A 381 688 00 83		1		
467	铆钉 Rivet	N 910002 004132		1		
500	右铰链 R hinge	A 381 680 02 51		1		
510	铰链 Hinge	A 381 689 04 52		1		
525	自攻钉 Self - tapping screw	N 007981 004226		5		
535	缓冲垫 Cushion	A 381 688 00 63		2		
545	插夹螺母 Socket nut	A 000 994 84 45		2		
548	组合螺钉 Combination screw	N 914032 005303		2		
554	塞堵 Plug	A 110 987 06 39		1		
612	护罩 Hood	A 381 688 29 01		1		
635	夹子 Clip	A 000 988 33 78		3		
640	压条总成 Trim strip unit	A 381 688 00 20		2		
652	左角柱 Left	A 398 621 01 10		1		
655	左折板 Left folding plate	A 398 621 01 25			1	
659	右折板 Right folding plate	A 398 621 00 25			1	
662	右角柱 Right angle column	A 389 621 02 10		1		

图册编号	零件名称 Part Name	零件号 Part Number	基数(Qty) 进口 Import	协作 Co - produce	自制 Self - make	适用车型 Application
663	左门框护面 Left door frame coat	A 389 688 00 38		1		
664	右门框护面 Right door frame coat	A 389 688 01 38		1		
665	自攻钉 Self - tapping screw	N 007981 005316		4		
677	插夹螺母 Nut	A 000 994 84 45		2		
678	自攻钉 Self - tapping screw	N 007981 005316		4		
680	导线束护罩 Harness cleading	A 381 688 06 08		1		
682	插座护罩 Socket cleading	A 381 688 07 08		1		
703	自攻钉 Self - tapping screw	N 007981 004241		1		
706	自攻钉 Self - tapping screw	N 007981 004227		1		
709	垫片 Shim	N 000125 005315		1		
722	左护罩 L hood	A 381 688 25 08		1		
723	右护罩 R hood	A 381 688 26 08		1		
727	自攻钉 Self - tapping screw	N 007981 004227		4		
730	垫片 Shim	N 000125 005315		4		
732	插夹螺母 Socket nut	A 000 994 66 45	3			
744	中间夹层 Intemediate layer	A 398 684 01 49		1		
805	支板 Anchor plate	A 381 682 04 84		1		
808	自攻钉 Self - tapping screw	N 007981 004227		2		

图册编号	零件名称 Part Name	零件号 Part Number	基数(Qty) 进口 Import	协作 Co - produce	自制 Self - make	适用车型 Application
847	铆钉 Rivet	N 910002 003101		36		
860	护面 Superficial coat	A 398 684 11 60		1		
890	地板右前护面 Floor coat	A 398 684 03 60		1		
903	塞堵 Plug	A 000 997 20 20		12		
906	塞堵 Plug	A 381 997 10 86		2		
909	塞堵 Plug	A 381 997 04 86		15		
912	塞堵 Plug	A 001 997 17 86		4		
918	塞堵 Plug	A 110 987 00 39		2		
924	塞堵 Plug	A 115 987 00 40		1		
928	方贴片 Square label	A 314 727 05 87		3		
931	螺栓 Bolt	N 007985 008146		4		
934	垫片 Shim	A 381 990 03 42		8		
937	垫片 Shim	N 009021 008102		8		
940	螺栓 Bolt	N 007985 008108		4		
950	塞堵 Plug	A 110 997 08 44		1		
955	塞堵 Plug	A 381 997 04 86		1		
965	塞堵 Plug	A 381 997 04 86		13		
980	塞堵 Plug	A 381 997 04 86		2		

图册编号	零件名称 Part Name	零件号 Part Number	基数(Qty) 进口 Import	协作 Co - produce	自制 Self - make	适用车型 Application
985	塞堵 Plug	A 381 997 03 86		2		
990	塞堵 Plug	A 381 997 03 86		2		
992	塞堵 Plug	A 113 987 00 44		4		
994	塞堵 Plug	A 381 997 04 86		4		
996	螺栓 Bolt	N 007985 008146		4		
996H	垫片 Shim	A 381 990 03 42		4		
996R	垫片 Shim	N 009021 008102		4		

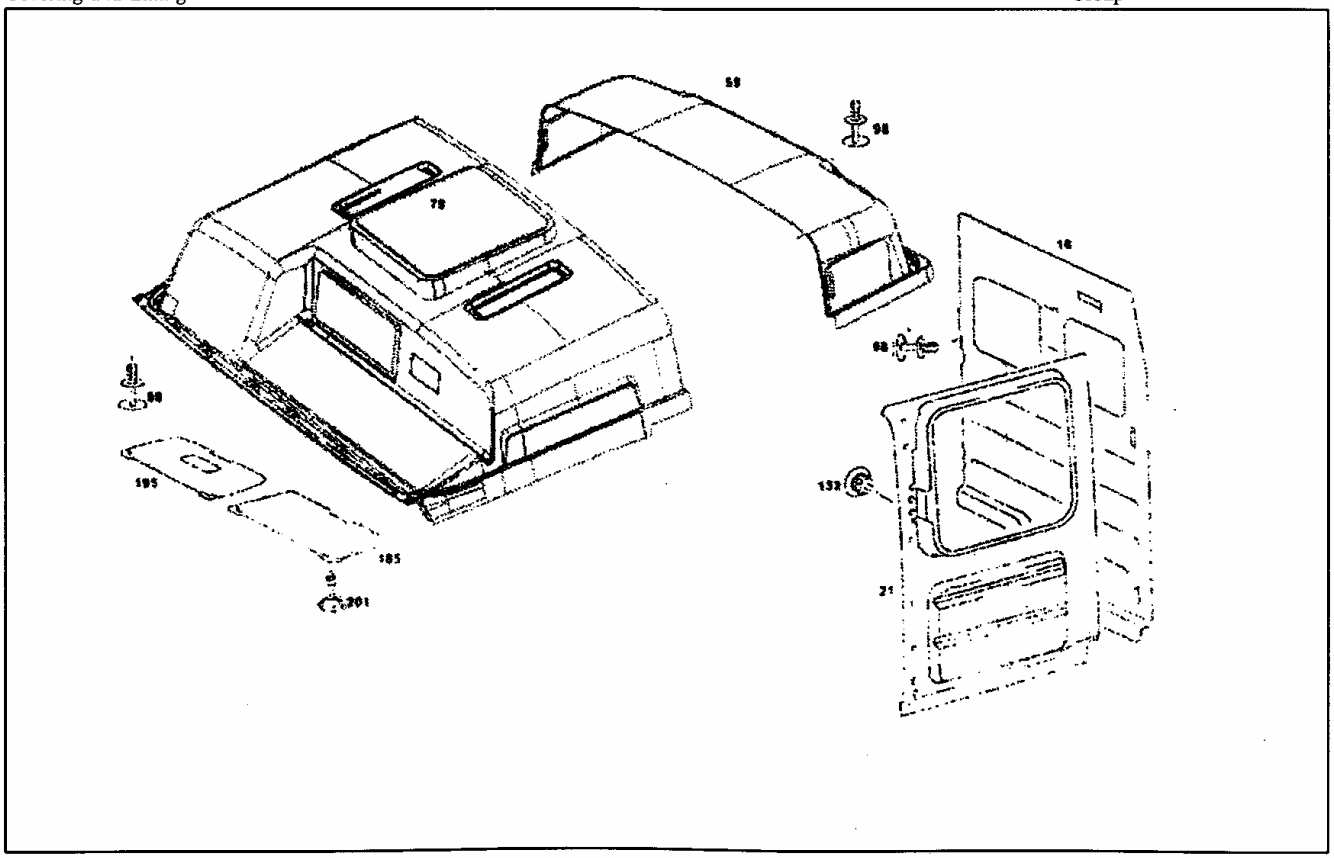
59
98
79
16
68
88
195
132
185
21
201

内饰件
Verkleidung und Ausschlag
Covering and Lining

组别
Gruppe 69
Group

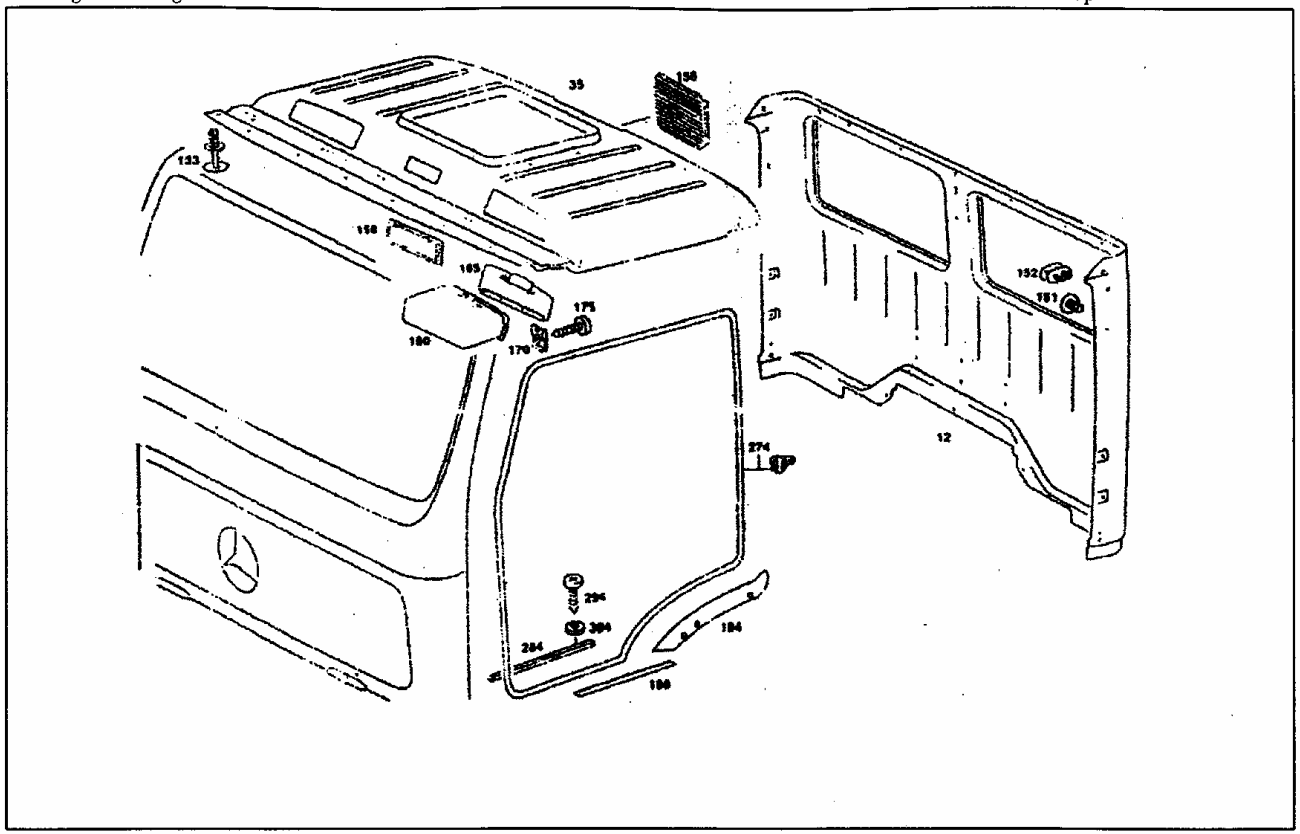

图册编号	零件名称 Part Name	零件号 Part Number	基数(Qty) 进口 Import	协作 Co - produce	自制 Self - make	适用车型 Application
16	后围板	500 694 03 25		1		长驾
16	后围板	381 694 48 25		1		短驾
35	顶部衬板	381 695 72 25		1		短驾
51	左内饰板	381 694 54 25		1		长驾
51	右内饰板	381 694 55 25		1		长驾
59	后顶衬	500 694 05 25		1		长驾
78	前顶衬	500 694 04 25		1		长驾
98	胀钉	512 990 03 92		36		长驾
132	塞堵	512 997 01 86		4		长驾
156	护罩	389 695 00 30		2		短驾
160	左文件盒	381 695 00 69		1		短驾
160	右文件盒	381 695 01 69		1		短驾
165	左上文件盒	381 695 00 64		1		短驾
165	右上文件盒	381 695 01 64		1		短驾
170	插夹螺母	000 994 25 45		12		短驾
175	自攻钉	N 007981 004222		12		短驾
180	护板	381 695 04 95		1		短驾
185	遮阳板总成	381 810 05 10		2		长驾

图册编号	零件名称 Part Name	零件号 Part Number	基数(Qty) 进口 Import	协作 Co - produce	自制 Self - make	适用车型 Application
195	遮阳板总成	381 810 0810		1		长驾
201	螺栓	N 914135 004000		12		长驾
274	密封条	381 697 03 98		2		
294	自攻钉	N 007981 005209		8		
304	垫片	N 000125 006420		8		

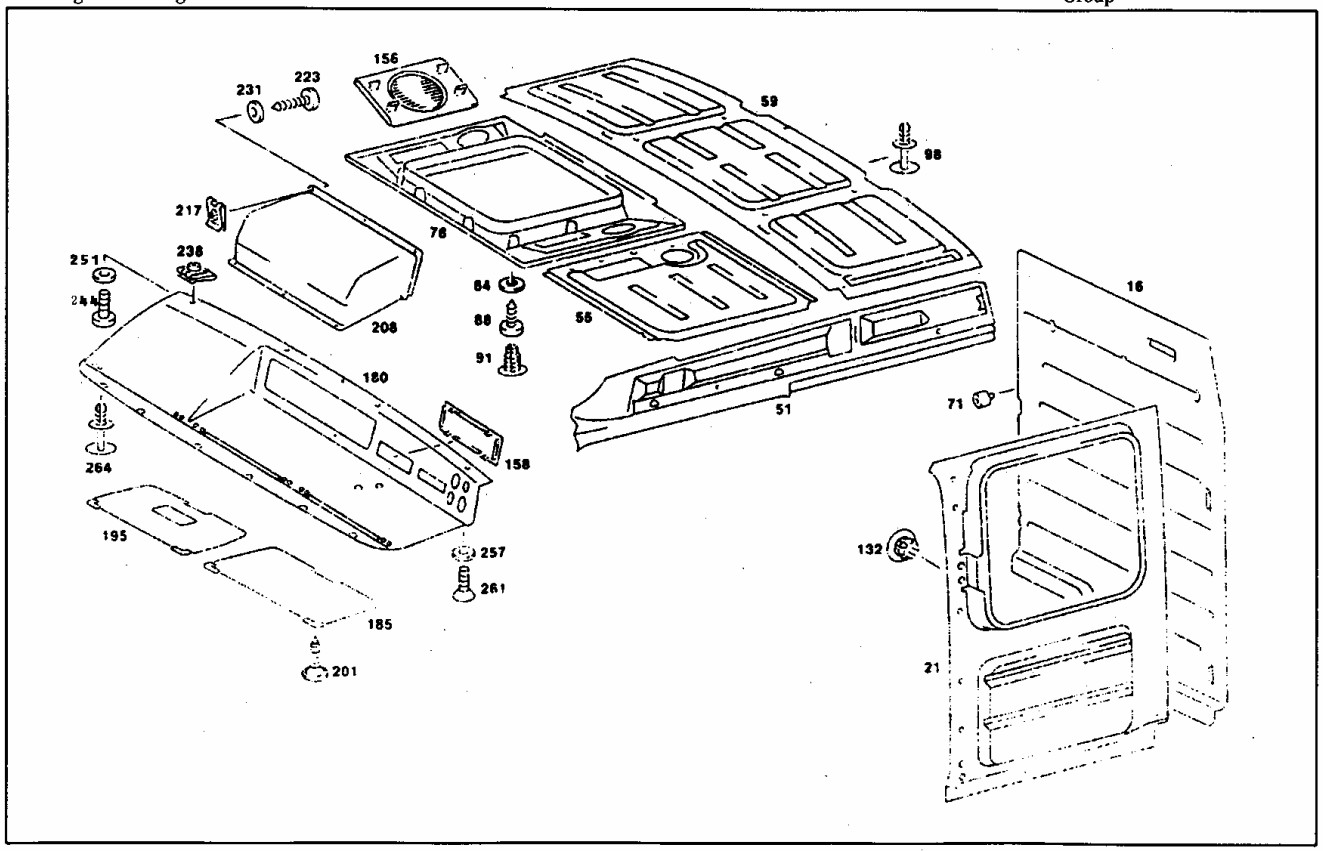
156
223
231
59
98
217
76
251
238
244
84
88
91
55
208
16
180
71
51
264
158
195
257
261
132
185
21
201

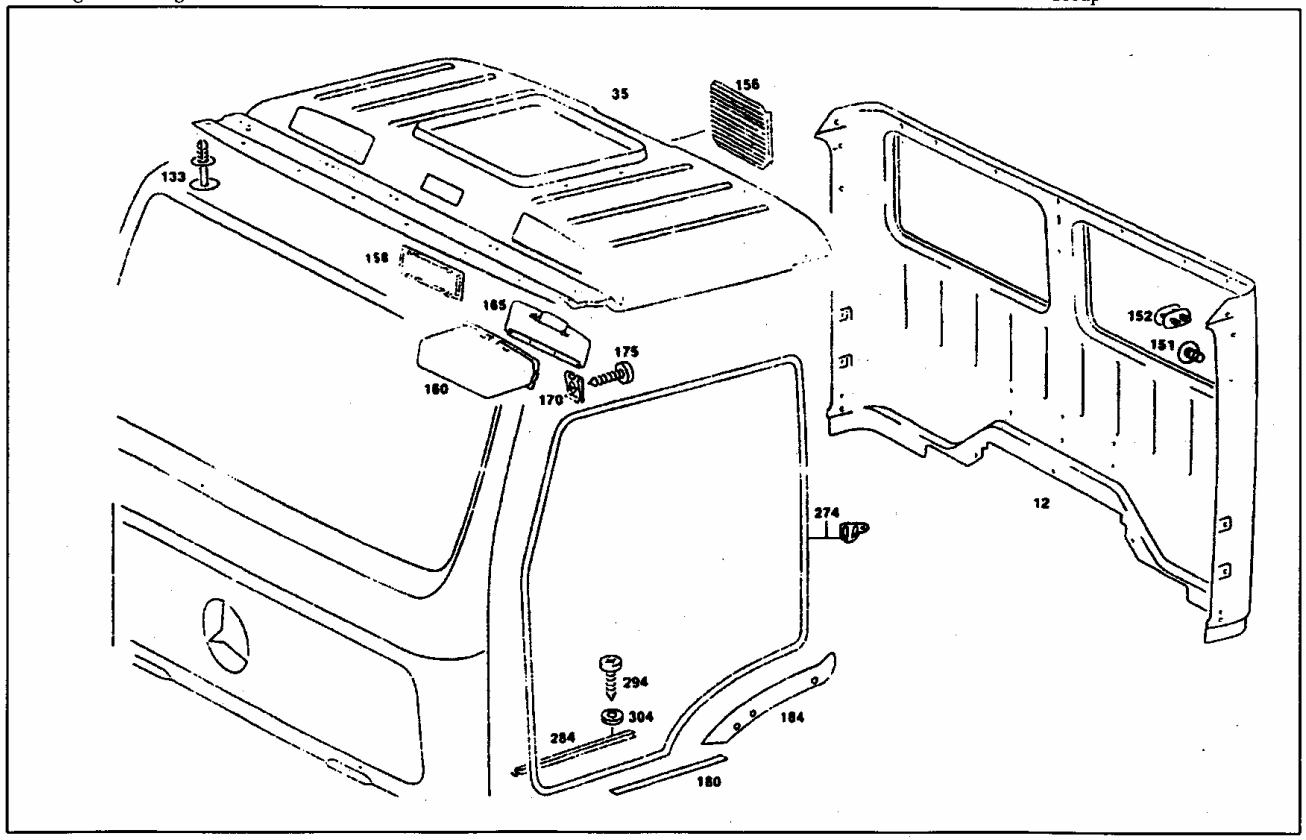
35
156
133
158
165
175
160
170
152
151
12
274
294
304
284
184
180

图册编号	零件名称 Part Name	零件号 Part Number	基数(Qty) 进口 Import	协作 Co - produce	自制 Self - make	适用车型 Application
16	后围板 Rear end panel	A 381 694 75 25	1			506.811 驾驶室
16	后围板 Rear end panel	A 381 694 48 25		1		506.810 驾驶室
21	左侧衬板 (L) patch	A 381 694 50 25	1			506.811 驾驶室
21	右侧衬板 (R) patch	A 381 694 51 25	1			506.811 驾驶室
35	顶衬板 Roof patch	A 381 695 72 25		1		506.810 驾驶室
51	左内饰板 (L) interior trimming plate	A 381 694 54 25	1			506.811 驾驶室
51	右内饰板 (R) interior trimming plate	A 381 694 55 25	1			506.811 驾驶室
55	左前顶衬 Left - front roof patch	A 381 695 70 25	1			506.811 驾驶室
59	后顶衬 Rear roof patch	A 381 695 51 25	1			506.811 驾驶室
78	护框总成 Lovering	A 389 690 01 08	1			506.811 驾驶室
84	平垫 Plain washer	N 000125 005315		6		506.811 驾驶室
88	自攻钉 Self - tapping screw	N 007981 004222		6		506.811 驾驶室
91	塞堵 Plug	A 381 997 00 86	6			506.811 驾驶室
98	胀钉 Expansion screw	A 381 990 03 92	4			506.811 驾驶室
132	塞堵 Plug	A 389 997 01 86	6			506.811 驾驶室
148	胀钉 Expansion screw	A 381 990 03 92	25			506.811 驾驶室
150	胀钉 Expansion screw	A 381 990 03 92	25			506.811 驾驶室
152	堵头 Plug	A 673 997 09 86	2			

图册编号	零件名称 Part Name	零件号 Part Number	基数(Qty) 进口 Import	协作 Co - produce	自制 Self - make	适用车型 Application
156	护罩 Shroud	A 389 695 00 30		2		506.811 驾驶室
160	左文件盒 Left document box	A 381 695 00 69	1			
160	右文件盒 Right document box	A 381 695 01 69	1			
165	左上文件盒盖 Cover	A 381 695 00 64	1			
165	右上文件盒盖 Cover	A 381 695 01 64	1			
170	插夹螺母 Socket nut	A 000 994 25 45	12			
175	自攻钉 Self - tapping serew	N 007981 004222		12		
180	护板 Appon	A 381 695 04 95	1			506.811 驾驶室
185	遮阳板总成 Sun visor unit	A 381 810 05 10	2			506.811 驾驶室
195	遮阳板总成 Sun visor unit	A 381 810 08 10	1			506.811 驾驶室
201	螺栓 Bolt	N 914135 004000	12			506.811 驾驶室
208	全套文件盒总成 Document box kit	A 381 690 03 92	1			506.811 驾驶室
217	插夹螺母 Plug nut	A 000 994 25 45	6			506.811 驾驶室
223	自攻钉 Self - tapping screw	N 001981 004221		6		506.811 驾驶室
231	垫片 Shim	N 000125 004313		6		506.811 驾驶室
238	插夹螺母 Plug nut	A 000 990 49 91	3			506.811 驾驶室
244	螺栓 Bolt	N 007985 006153		3		506.811 驾驶室
251	平垫 Plain washer	N 000125 006420		3		506.811 驾驶室

图册编号	零件名称 Part Name	零件号 Part Number	基数(Qty) 进口 Import	协作 Co - produce	自制 Self - make	适用车型 Application
257	平垫 Plain washer	N 000125 006420		2		506.811 驾驶室
261	螺栓 Bolt	N 000966 006035		2		506.811 驾驶室
264	胀钉 Expansion screw	A 389 990 00 92	6			506.811 驾驶室
274	密封条 Weather strip	A 381 697 03 98	2			
294	自攻钉 Self - tapping screw	N 007981 005209		8		
304	垫片 Shim	N 000125 006420		8		

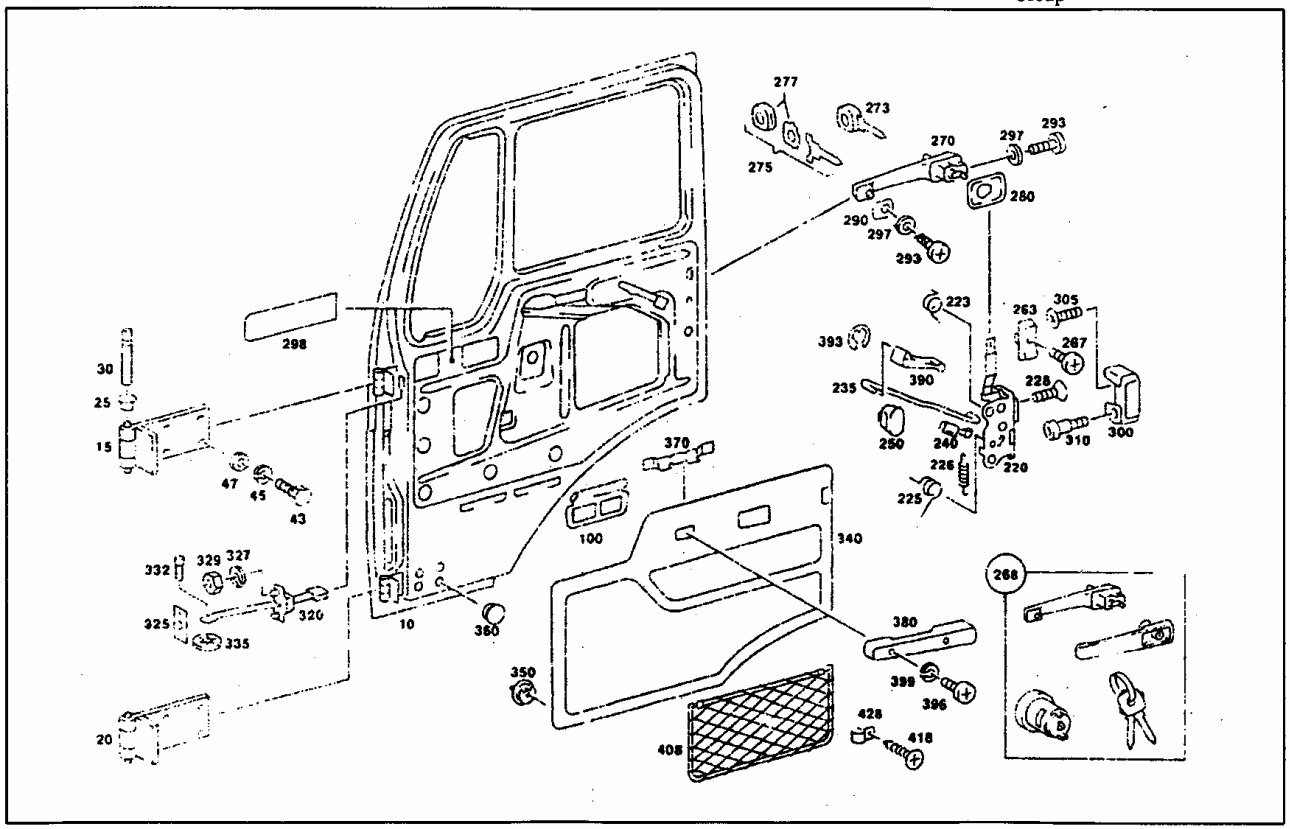
277
273
275
270
297
293
280
290
297
293
223
263
305
267
393
390
228
235
250
240
310
300
220
226
225
298
30
25
15
47
45
43
370
100
340
332
329
327
325
320
335
10
360
380
268
350
399
396
428
418
408
20

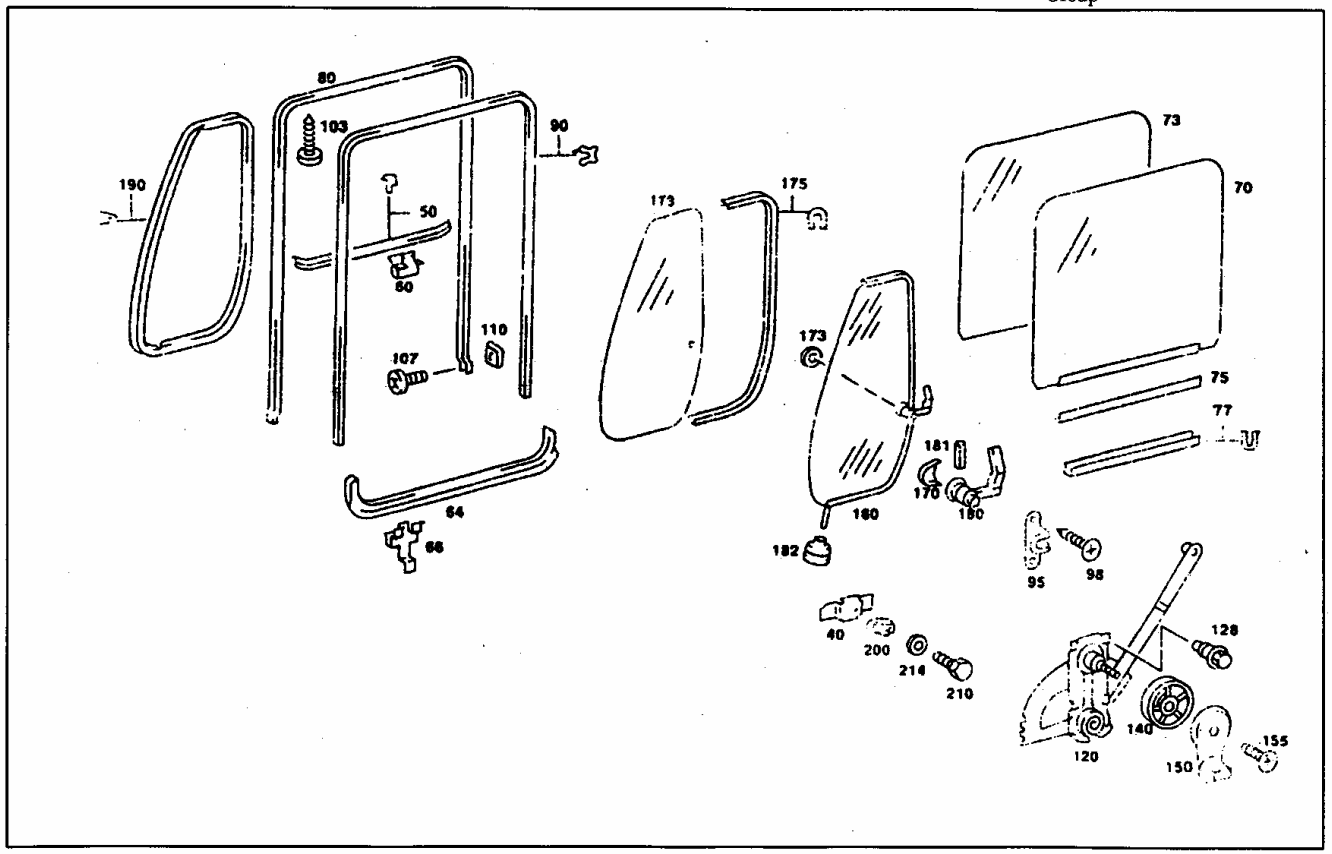
80
103
90
190
50
60
110
107
64
66
173
175
173
73
70
75
77
181
170
180
160
182
95
98
40
200
214
210
128
140
120
150
155

图册编号	零件名称 Part Name	零件号 Part Number	基数(Qty) 进口 Import	协作 Co - produce	自制 Self - make	适用车型 Application
10	左门总成 L door	A 383 720 00 05			1	
10	右门总成 R door	A 383 720 01 05			1	
15	上铰链 Upper hinge	A 641 720 06 37		1		
20	下铰链 Lower hinge	A 641 720 07 37		1		
25	防松夹 Clip	A 000 994 06 48		2		
30	销子 Pin	N 001444 006106		2		
40	座 Seat	A 381 725 01 18		2		
43	螺栓 Bolt	N 914126 008099		8		
50	摇窗密封条 Weather stripe	A 381 725 01 39		2		
60	插头 Socket	A 381 988 00 78		8		
64	左密封条 L weather stripe	A 381 725 02 39		1		
64	右密封条 R weather stripe	A 381 725 03 39		1		
66	插夹 Plugging clip	A 381 988 03 78		8		
73	门玻璃 Door glass	A 381 725 01 10		2		
75	密封条 Weather stripe	A 314 725 02 20		2		
77	托槽 Slot	A 314 725 04 01		2		
80	窗框 Window frame	A 381 725 01 56		2		
90	升降玻璃导槽 Glass rail	A 381 725 00 30		2		

图册编号	零件名称 Part Name	零件号 Part Number	基数(Qty) 进口 Import	协作 Co - produce	自制 Self - make	适用车型 Application
95	支架 Support	A 381 725 02 27		2		
98	自攻钉 Self - tapping screw	N 007983 004249		4		
103	自攻钉 Self - tapping screw	N 007982 003228		12		
107	螺栓 Bolt	N 007985 006188		4		
110	插夹螺母 Nut	A 000 990 83 91		4		
120	左摇窗机构 Left window - lifting mechanism	A 381 725 00 02		1		
120	右摇窗机构 Right window - lifting mechanism	A 381 725 01 02		1		
128	螺栓 Bolt	N 007985 006149		8		
140	间隔垫 Spacer cushion	N 381 725 00 43		2		
150	摇把 Lifting handle	A 381 725 00 60		2		
155	螺栓 Bolt	N 000966 006016		2		
160	左转窗框总成 Left window frame	A 381 720 01 30		1		
160	右转窗框总成 Right window frame	A 381 720 02 30		1		
170	外垫片 Outer shim	A 381 725 02 96		2		
173	里垫片 Inner shim	A 381 725 01 96		2		
175	密封条 Weather stripe	A 381 725 00 21		2		
178	转窗玻璃 Glass	A 381 725 02 10		2		
180	左转窗锁 Window lock	A 381 725 02 79		1		

图册编号	零件名称 Part Name	零件号 Part Number	基数(Qty) 进口 Import	协作 Co - produce	自制 Self - make	适用车型 Application
180	右转窗锁 Window lock	A 381 725 03 79		1		
181	弹性圆柱销 Elastic cylinder pin	N 001481 002512		2		
182	套 Sleeve	A 381 997 13 81		2		
190	左密封框 Left seal sketeton	A 381 725 04 66		1		
190	右密封框 Right seal skeleton	A 381 725 05 66		1		
200	螺栓 Bolt	M6 ×20		4		
210	螺栓 Bolt	M6 ×20		4		
214	垫片 Shim	A 6.4		2		
220	左旋转定位锁 Left position set lock	A 381 723 02 01		1		
220	右旋转定位锁 Right position set lock	A 381 723 03 01		1		
228	螺栓 Bolt	N 000965 006021		6		
235	拉杆 Tierod	A 381 723 00 69		2		
240	防松夹 Anti - loosen clip	A 100 994 01 60		2		
250	拉杆导向件 Tierod guide part	A 381 987 01 37		2		
263	门闭锁钮 Door lock	A 381 723 00 46		2		
367	螺钉 Screw	N 007985 005133		2		
268	钥匙组总成 Key unit	A 381 893 06 03		1		
270	把手 Handle	A 381 766 07 01		2		

图册编号	零件名称 Part Name	零件号 Part Number	基数(Qty) 进口 Import	协作 Co - produce	自制 Self - make	适用车型 Application
273	钥匙组 Key unit	A 381 760 00 06		1		
280	衬垫 Cushion	A 381 766 01 97		2		
290	衬垫 Cushion	A 381 766 02 97		2		
293	螺栓 Bolt	N 914130 006604		4		
297	垫片 Shim	N 000125 006420		4		
305	沉头螺钉 Screw	A 000 990 39 30		4		
312	左门销键槽 L door pin slot	A 381 723 00 04		1		
312	右门销键槽 R door pin slot	A 381 723 01 04		1		
315	密封垫 Seal washer	A 641 723 00 98		2		
321	带螺纹的锁销 Lock pin	A 381 723 00 38		4		
324	车门限位器总成 Door limiter unit	A 000 720 06 16		2		
324	车门限位器总成 Door limiter unit	A 000 720 04 16 ※				
327	螺母 Nut	N 913023 006000		4		
332	销子 Pin	N 001444 006106		2		
335	防松夹 Clip	A 000 994 06 48	2			
340	右门内饰板 R door interior trimming plate	A 389 727 03 71	1			506.811 驾驶室
340	左门内饰板 L door interior trimming plate	A 381 727 07 71		1		506.811 驾驶室
340	右门内饰板 R door interior trimming plate	A 381 727 08 71	1			506.810 驾驶室

图册编号	零件名称 Part Name	零件号 Part Number	基数(Qty) 进口 Import	协作 Co - produce	自制 Self - make	适用车型 Application
340	左门内饰板 L - door interior trimming plate	A 381 727 09 71	1			506.810 驾驶室
350	固定夹子 Clip	A 003 988 41 78		28		
360	塞堵 Plug	A 381 997 04 86		6		
370	防松夹 Anti - loosen clip	A 381 720 06 06			2	
380	扶手总成 Arrest	A 381 760 00 59		2		
390	门内手柄 Handle	A 381 790 00 43		2		
393	卡簧 Clip spring	N 006799 006002		2		
396	螺栓 Bolt	N 007985 006196		4		
399	弹垫 Elastic washer	N 912004 006100		4		
408	行李网 Luggage net	A 309 810 00 49	2			506.811 驾驶室
418	自攻钉 Selt - tapping screw	N 007983 003281	8			506.811 驾驶室
428	固定头 Clamp	A 000 995 28 20	8			506.811 驾驶室

前翻板
Anbenklappen
Outside Flaps

组别
Gruppe 75
Group

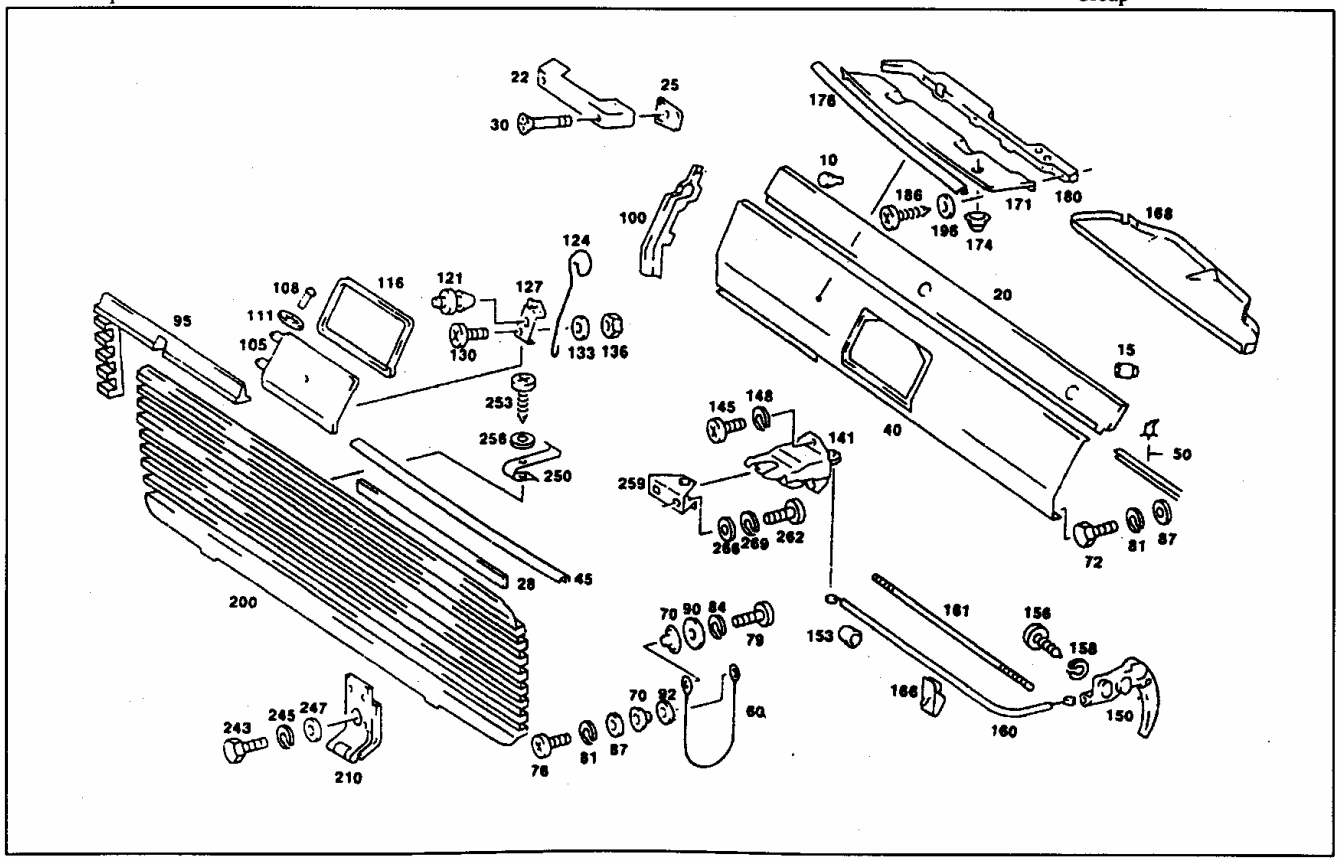

图册编号	零件名称 Part Name	零件号 Part Number	基数(Qty) 进口 Import	协作 Co - produce	自制 Self - make	适用车型 Application
10	橡胶缓冲块 Rubber pad	A 000 987 94 40		4		
15	橡胶缓冲块 Rubber pad	A 115 987 00 40		2		
20	上盖板 Upper cover plate	A 398 750 00 09			1	
22	把手 Hondle	A 425 815 02 36		2		
25	衬垫 Cushion	A 381 725 02 97		4		
30	螺栓 Bolt	N 000966 006092		4		
40	前围中盖板总成 Middle cover plate	A 381 750 09 09			1	
45	密封条 Weather stripe	A 381 687 13 98		2		
50	密封条 Weather stripe	A 381 751 01 98		1		
60	拉绳 Pull rope	A 381 752 00 71		2		
72	螺栓 Bolt	N 000933 008288		2		
76	螺栓 Bolt	N 007985 006153		2		
79	螺栓 Bolt	N 000933 008288		2		
81	弹垫 Elastic washer	N 912004 006100		2		
84	弹垫 Elastic washer	N 912004 008100		4		
87	平垫 Plain washer	N 000125 008417		4		
90	平垫 Plain washer	N 000125 008417		4		
92	平垫 Plain washer	N 009021 006103		2		
95	密封件 Seal	A 381 751 14 98		1		506.811 驾驶室
105	中盖板翻转盖板总成 Roll - over cover plate	A 398 750 01 02			1	
108	销 Pin	N 001444 006100		2		
111	防松夹 Clip	A 000 994 06 48		2		
116	密封垫 Seal washer	A 381 751 03 98		1		

图册编号	零件名称 Part Name	零件号 Part Number	基数(Qty) 进口 Import	协作 Co - produce	自制 Self - make	适用车型 Application
121	锁柱 Lock column	A 381 991 01 15			1	
100	左密封件 Left seal	A 381 750 01 98		1		506.811 驾驶室
100	右密封件 Right seal	A 381 750 00 98		1		506.811 驾驶室
124	压簧 Pressure spring	A 381 752 02 24		1		
127	支承 Support	A 381 752 01 41		1		
130	螺栓 Bolt	N 007985 006127		1		
133	平垫 Plain washer	N 000125 006420		1		
136	螺母 Nut	N 000934 006006		1		
141	闭锁器总成 Inter lock	A 000 750 01 84		1		
145	螺栓 Bolt	N 007985 006153		2		
148	弹垫 Elastic washer	N 912004 006100		2		
150	手柄 Handle	A 110 880 00 20		1		
153	堵头 Plug	A 384 997 34 86		3		
156	自攻钉 Self - tapping screw	N 007981 004252		2		
158	弹垫 Elastic washer	N 912004 005100		2		
160	拉线 Pull rope	A 381 830 02 31		1		
166	卡子 Clip	A 000 988 33 78		3		
171	支板 Support plate	A 381 687 06 76		1		506.811 驾驶室

图册编号	零件名称 Part Name	零件号 Part Number	基数(Qty) 进口 Import	协作 Co - produce	自制 Self - make	适用车型 Application
174	塞堵 Plug	A 116 997 03 81		1		506.811 驾驶室
176	密封条 Weather stripe	A 381 687 16 98		1		506.811 驾驶室
180	缓冲垫 Cushion	A 381 680 00 32		1		506.811 驾驶室
186	自攻钉 Self - tapping screw	N 007981 005319		3		506.811 驾驶室
200	前围翻板 Front wall roll - over board	A 398 750 00 02		1		
210	铰链 Hinge	A 381 750 00 51		2		
243	螺栓 Bolt	N 007985 006153		2		
245	弹垫 Elastic washer	N 912004 006100		2		
247	垫圈 Washer	N 009021 006103		2		
250	保护弹卡 Elastic clip	A 381 752 00 24		1		
253	自攻钉 Self - tapping screw	N 007981 004336		1		
256	平垫 Plain washer	N 009021 006103		2		
259	闭锁支架 Support	A 381 750 00 14		1		
262	螺栓 Bolt	N 007985 006521		2		
266	平垫 Plain washer	N 009021 006103		2		
269	弹垫 Elastic washer	N 912004 006100		2		

外部装置
Ausstattung
Appointments

组别
Gruppe 81
Group

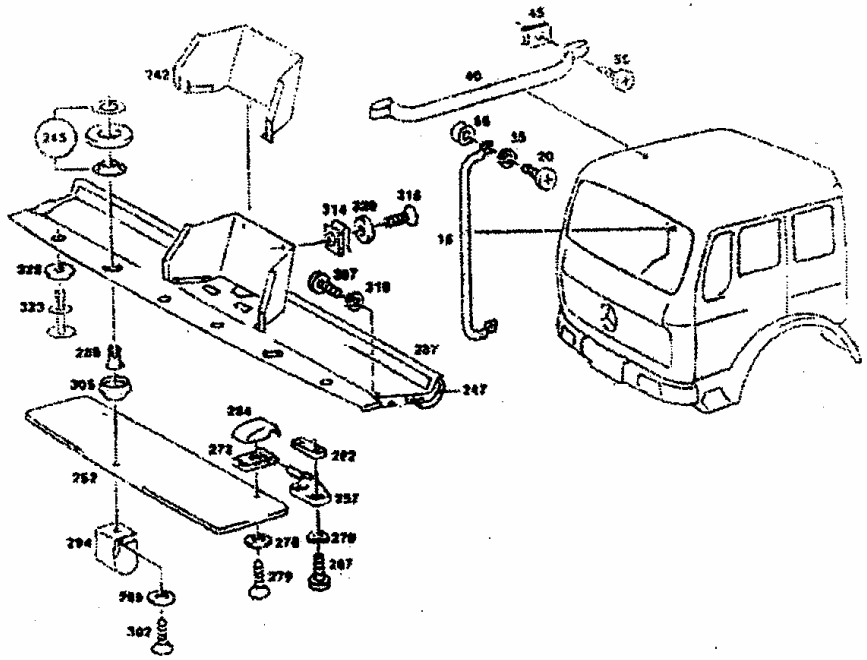

外部装置
Ausstattung
Appointments

组别
Gruppe 81
Group

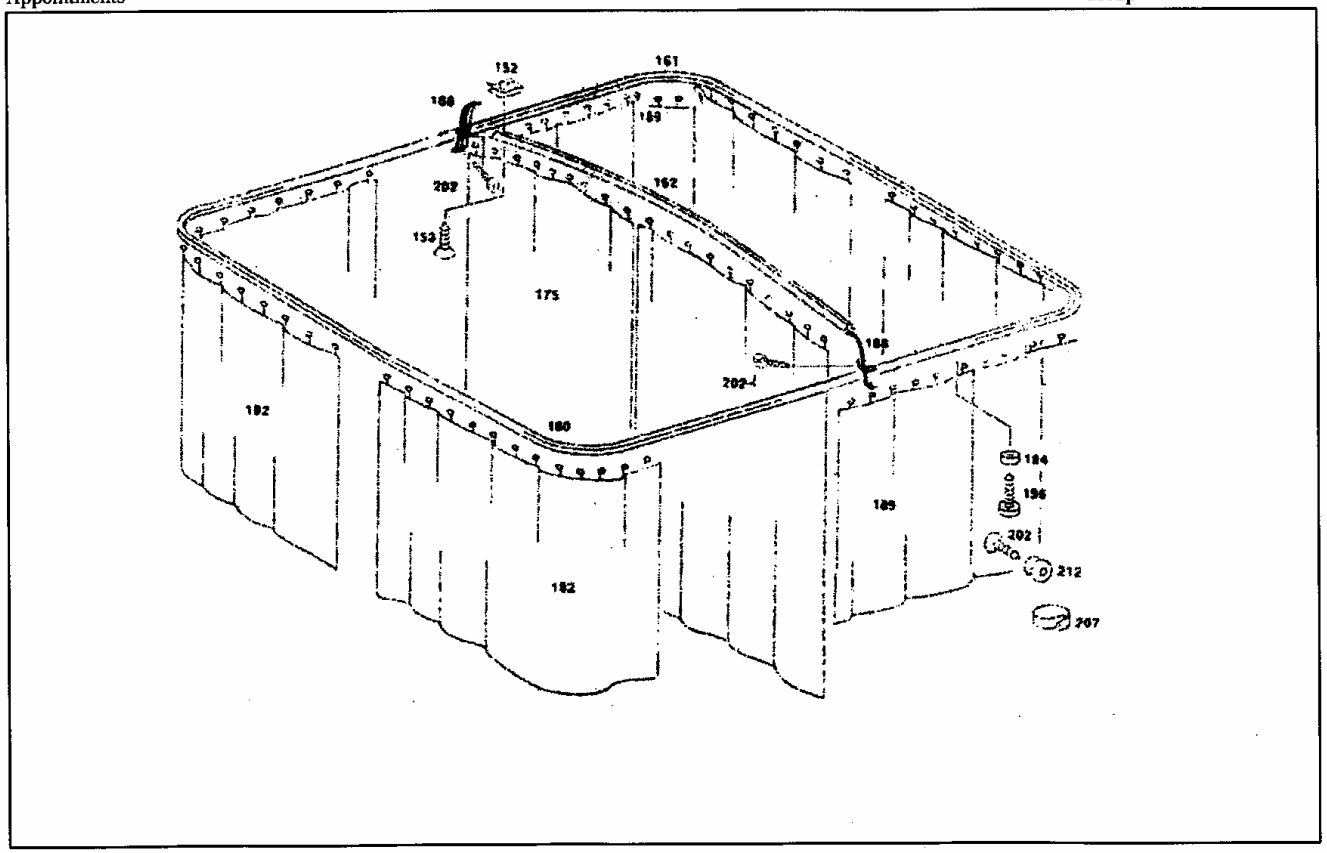

图册编号	零件名称 Part Name	零件号 Part Number	基数(Qty) 进口 Import	协作 Co - produce	自制 Self - make	适用车型 Application
10	把手	A 314 815 04 36		2		506.810 驾驶室
15	把手	A 381 815 01 36		1		506.811 驾驶室
20	螺栓	N 007985 008117		4		506.811
25	弹垫	N 912004 008100		4		506.811
30	塑料胀钉	A 381 990 03 92		25		506.810 驾驶室
35	把手	A 500 815 00 36		1		506.810 驾驶室
40	把手	A 381 815 04 36		1		506.811 驾驶室
55	自攻钉	N 007981 004260		4		506.810 驾驶室
60	把手	A 500 815 51 36		2		506.811
61	垫板	A 381 815 00 97		4		506.810 驾驶室
63	自攻钉	N 007981 004336		8		506.810 驾驶室
66	垫片	N 009021 008102		4		506.810 驾驶室

图册编号	零件名称 Part Name	零件号 Part Number	基数(Qty) 进口 Import	协作 Co - produce	自制 Self - make	适用车型 Application
86	遮阳板	A 381 811 01 10		2		506.810 驾驶室
91	支撑板	A 381 811 00 51		6		506.810 驾驶室
96	螺纹板	A 381 811 00 11		6		506.810 驾驶室
101	螺栓	N 007985 006196		12		506.810 驾驶室
106	弹垫	N 900055 006001		12		506.810 驾驶室
111	夹子	A 381 811 02 39		6		506.810 驾驶室
116	间隔垫圈	A 381 811 00 82		6		506.810 驾驶室
121	自攻钉	N 007982 004324		6		506.810 驾驶室
126	护罩	A 381 811 01 18		6		506.810 驾驶室
131	定位插座	A 381 811 02 14		6		506.810 驾驶室
136	把手	A 381 811 00 02		2		506.810 驾驶室
137	间隔垫圈	A 381 811 00 82		2		506.810 驾驶室
138	自攻钉	N 007982 004324		2		506.810 驾驶室
139	弹簧	A 381 811 00 28		2		506.810 驾驶室
152	夹子	A 001 996 76 45		11		506.811 驾驶室
153	自攻钉	N 007981 002223		4		506.811 驾驶室
160	前窗帘导轨	A 500 812 01 75		1		506.811 驾驶室
161	后窗帘导轨	A 500 812 02 75		1		506.811 驾驶室

图册编号	零件名称 Part Name	零件号 Part Number	基数(Qty) 进口 Import	协作 Co - produce	自制 Self - make	适用车型 Application
162	顶部窗帘导轨	A 500 997 00 86		1		506.811 驾驶室
165						506.811 驾驶室
166	衣钩	A 500 814 00 01		2		506.811 驾驶室
173				1		506.811 驾驶室
175	中部窗帘	A 500 810 02 03		2		506.811 驾驶室
182	前窗帘	A 500 810 00 23		2		506.811 驾驶室
189	后窗帘	A 500 810 01 23		1		506.811 驾驶室
196	自攻钉	N 007983 002222		26		506.811 驾驶室
202	自攻钉	N 007981 004256		6		506.811 驾驶室
207	窗帘固定带	A 335 812 50 71		4		506.811 驾驶室
212	钮	A 673 988 00 80		4		506.811 驾驶室
217	限位挡块	A 389 812 00 83		4		506.811 驾驶室
242	全套文件盒总成	A 381 690 03 92		1		506.811 驾驶室
247	护板	A 381 811 01 10		1		506.811 驾驶室
252	遮阳板	A 381 811 01 10		2		506.811 驾驶室
257	支撑销	A 381 811 00 51		6		506.811 驾驶室
262	螺纹板	A 381 811 00 11		6		506.811 驾驶室
267	螺栓	N 007985 006196		12		506.811 驾驶室

图册编号	零件名称 Part Name	零件号 Part Number	基数(Qty) 进口 Import	协作 Co - produce	自制 Self - make	适用车型 Application
270	弹垫	N 900055 006001		12		506.811 驾驶室
273	夹子	A 381 811 02 39		12		506.811 驾驶室
276	间隔垫圈	A 381 811 00 82		6		506.811 驾驶室
279	自攻钉	N 007982 004324		6		506.811 驾驶室
284	护罩	A 381 811 01 18		6		506.811 驾驶室
289	定位插座	A 381 811 02 14		2		506.811 驾驶室
294	把手	A 381 811 00 02		2		506.811 驾驶室
299	间隔垫圈	A 381 811 00 82		2		506.811 驾驶室
302	自攻钉	N 007982 004324		2		506.811 驾驶室
305	弹簧	A 381 811 00 28		2		506.811 驾驶室
314	插夹螺母	A 000 994 25 45		6		506.811 驾驶室
318	自攻钉	N 007981 004221		6		506.811 驾驶室
320	垫片	N 000125 004313		6		506.811 驾驶室
323	胀钉	A 389 811 02 36		6		506.811 驾驶室
330	支座	A 381 811 02 36		2		
346	胶垫	A 381 811 09 96		2		
350	胶垫	A 381 811 04 96		2		
358	螺栓	N 000965 006058		12		

图册编号	零件名称 Part Name	零件号 Part Number	基数(Qty) 进口 Import	协作 Co - produce	自制 Self - make	适用车型 Application
362	倒车镜支架	A 381 810 08 14		2		
366	下支座	A 381 811 13 36		2		
369	螺栓	A 00 984 14 35		4		
374	碟型弹簧	N 002093 020103		20		
377	螺母	N 000934 008008		4		
378	护罩	N 913018 013100		4		
380	倒车镜总成	A 381 810 71 16		2		
392	夹子	A 381 995 00 44		2		
392	垫板	A 381 811 08 96		2		
392	螺栓	N 000931 008362		2		
392	垫片	N 000125 008423		2		
407	护罩	A 381 811 02 07	2			
410	垫片	N 000125 005327		2		
420	小徽	A 500 817 00 16		1		506.810 驾驶室
425	车身号标牌	A 500 817 00 26		1		506.810 驾驶室
435	车徽总成	A 500 817 02 16		1		506.810 驾驶室
430	防松夹	N 912010 004002		2		506.811 驾驶室
237	全套文件盒总成	A 381 690 01 92		1		506.811 驾驶室

图册编号	零件名称 Part Name	零件号 Part Number	基数(Qty) 进口 Import	协作 Co - produce	自制 Self - make	适用车型 Application
440	平垫	GB97.1 - 6		1		506.810 驾驶室
445	弹垫	GB93 - 6		1		506.810 驾驶室
448	螺母	GB41 - M6 - 8		1		506.810 驾驶室
449	自攻钉	N 007981 002217		2		506.810 驾驶室

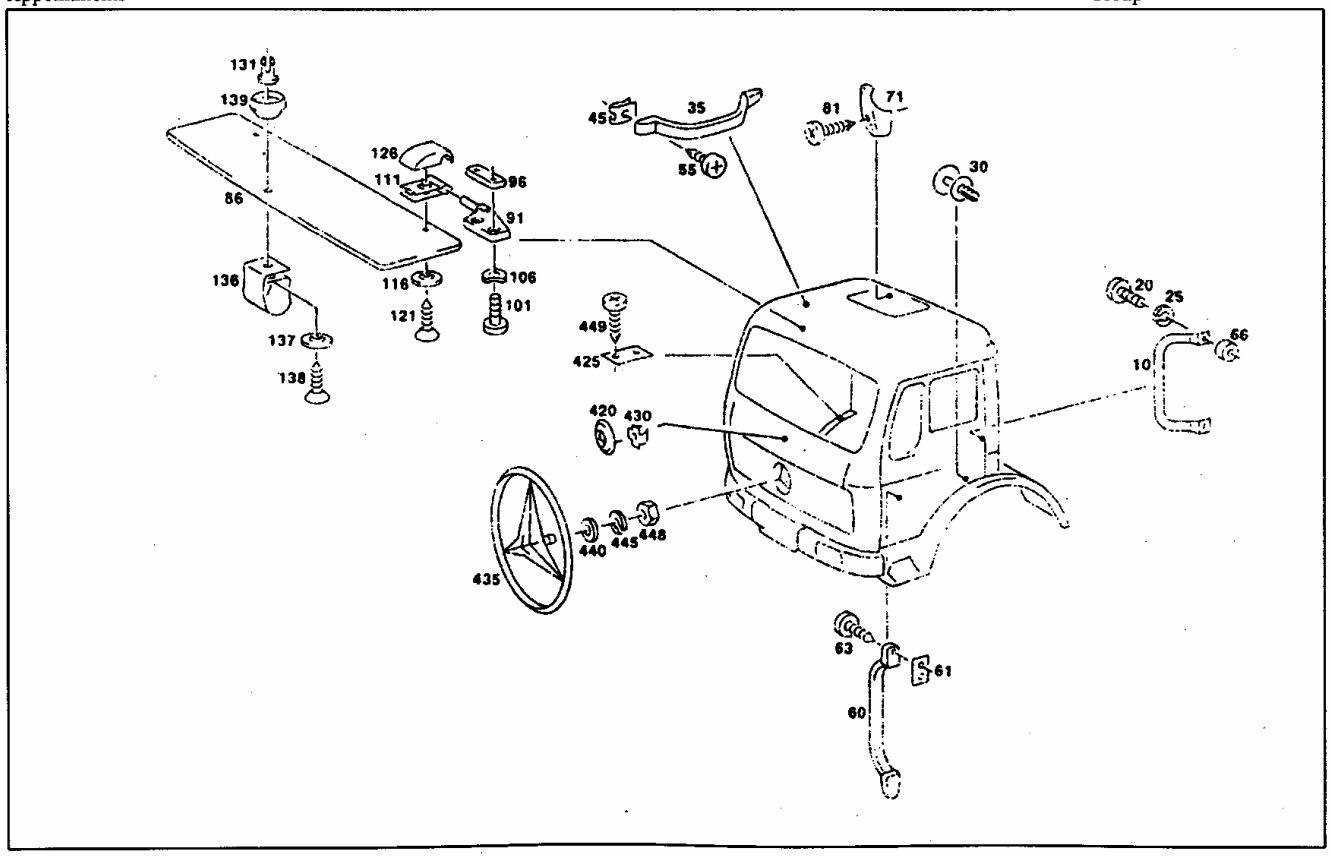
131
139
126
111
96
91
86
136
116
106
121
101
137
138
45
35
55
81
71
30
20
25
66
10
449
425
420
430
440
445
448
435
63
61
60

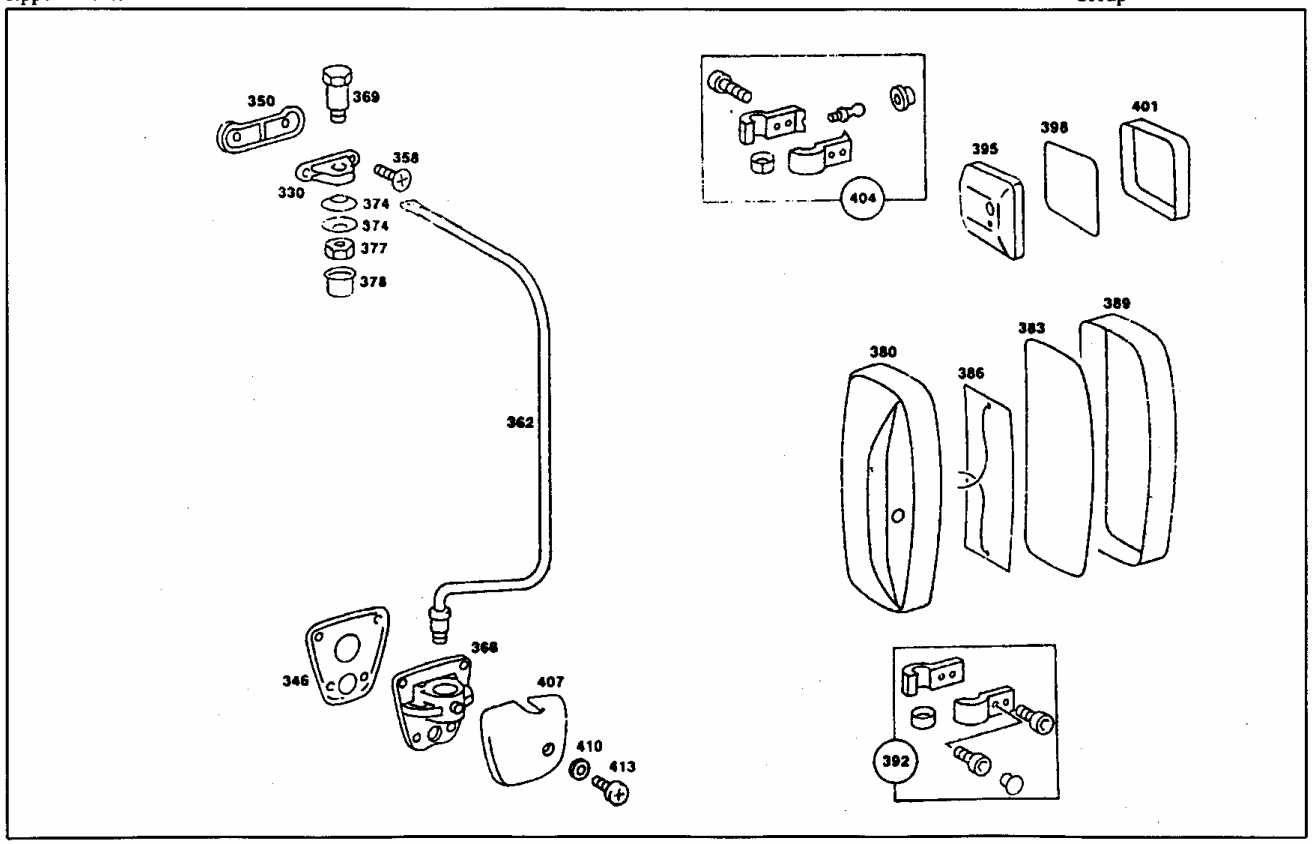
350
369
358
330
374
374
377
378
362
346
368
407
410
413
404
395
398
401
380
386
383
389
392

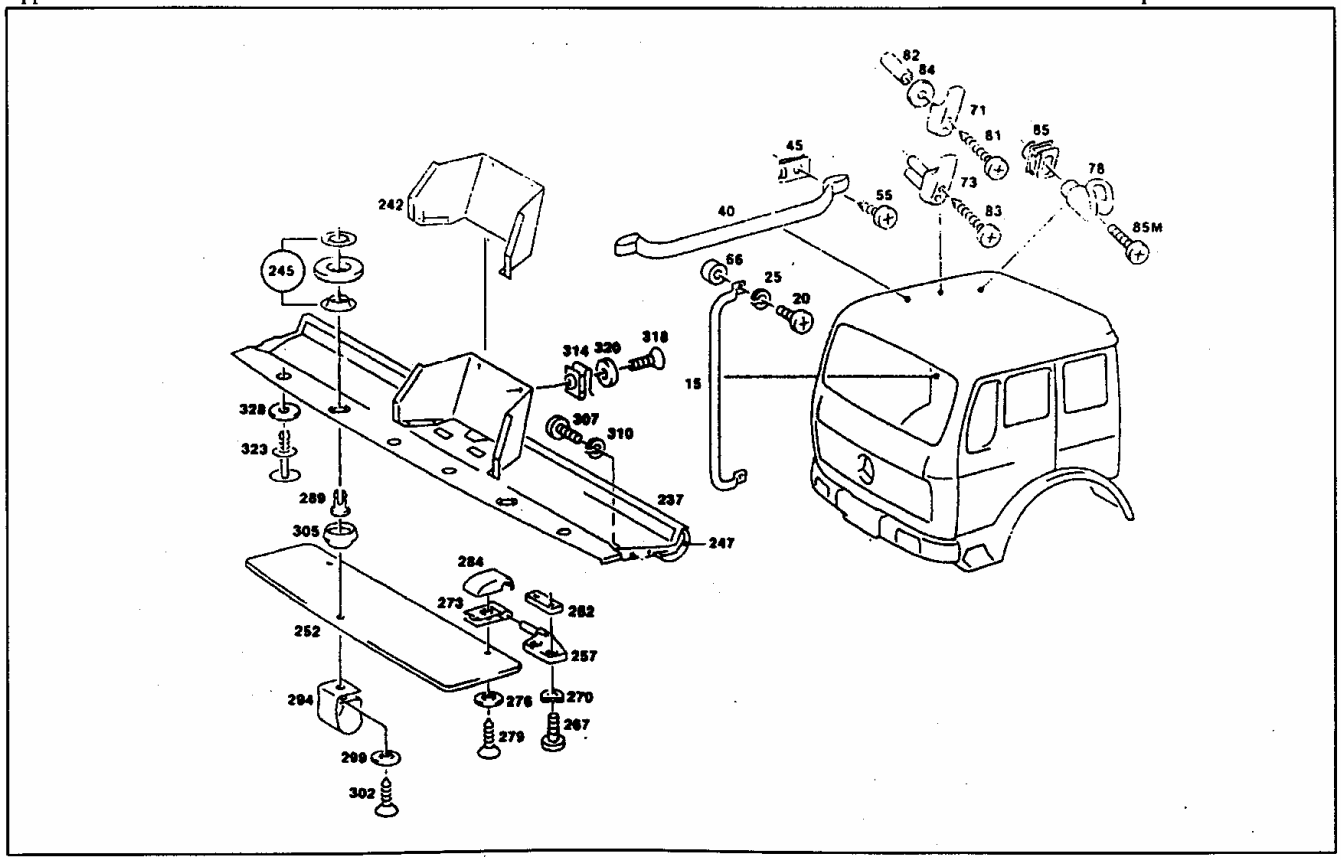
82
84
71
81
85
78
85M
45
73
83
55
40
242
245
66
25
20
15
314
320
318
328
323
307
310
289
237
305
247
284
273
262
252
257
294
276
270
279
267
299
302

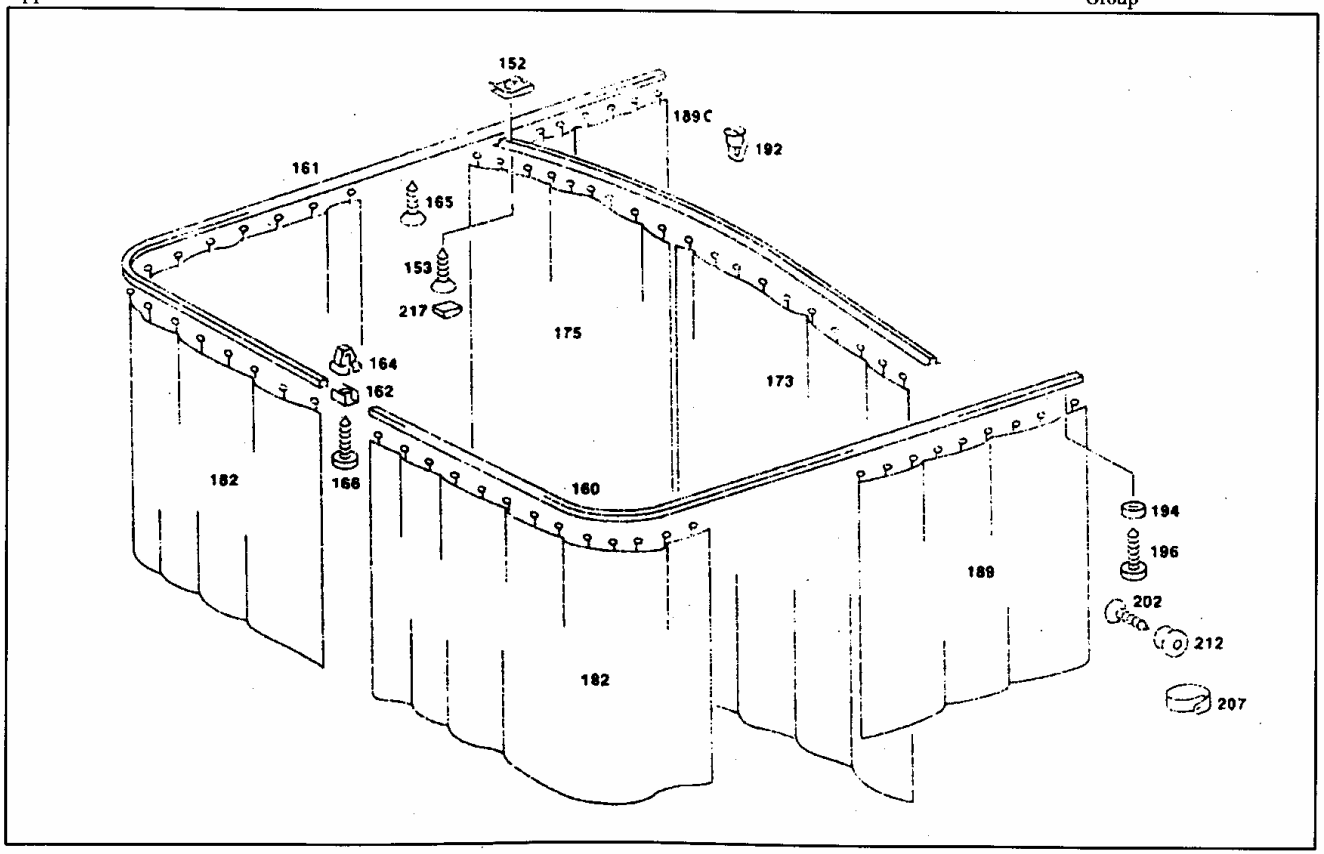
152
189C
192
161
165
153
217
175
173
164
162
166
182
160
194
196
189
202
212
182
207

图册编号	零件名称 Part Name	零件号 Part Number	基数(Qty) 进口 Import	协作 Co - produce	自制 Self - make	适用车型 Application
10	把手 Handle	A 314 815 04 36		2		506.810 驾驶室
15	把手 Handle	A 381 815 01 36		1		506.811 驾驶室
20	螺栓 Bolt	N 007985 008117		4		506.81
25	弹垫 Elastic washer	N 912004 008100		4		506.81
30	塑料胀钉 Plastic screw	A 381 990 03 92		25		506.810 驾驶室
35	把手 Handle	A 500 815 00 36		1		506.810 驾驶室
40	把手 Handle	A 381 815 04 36		1		506.811 驾驶室
55	自攻钉 Self - tapping screw	N 007981 004260		4		506.810 驾驶室
60	把手 Handle	A 500 815 51 36		2		506.811
61	垫板 Cushion plate	A 381 815 00 97		4		506.810 驾驶室
63	自攻钉 Self - tapping screw	N 007981 004336		8		506.810 驾驶室
66	垫片 Shim	N 009021 008102		4		506.810 驾驶室
71	衣帽钩 Hook	A 381 814 00 01		3		506.811 驾驶室
73	衣帽钩 Hook	A 381 814 03 01		2		506.811 驾驶室
78	钩 Hook	A 381 814 02 01		2		506.811 驾驶室
81	自攻钉 Self - tapping screw	N 007981 004222		6		506.81
83	自攻钉 Self - tapping screw	N 007981 004256		4		506.811 驾驶室
85M	螺栓 Bolt	N 007985 006540		2		506.811 驾驶室

图册编号	零件名称 Part Name	零件号 Part Number	基数(Qty) 进口 Import	协作 Co - produce	自制 Self - make	适用车型 Application
86	遮阳板 Sun visor	A 381 811 01 10		2		506.810 驾驶室
91	支撑销 Fulcrum pin	A 381 811 00 51		6		506.810 驾驶室
96	螺纹板 Thread plate	A 381 811 00 11		6		506.810 驾驶室
101	螺栓 Bolt	N 007985 006196		12		506.810 驾驶室
106	弹垫 Elastic washer	N 900055 006001		12		506.810 驾驶室
111	夹子 Clip	A 381 811 02 39		6		506.810 驾驶室
116	间隔垫圈 Washer	A 381 811 00 82		6		506.810 驾驶室
121	自攻钉 Self - tapping screw	N 007982 004324		6		506.810 驾驶室
126	护罩 Hood	A 381 811 01 18		6		506.810 驾驶室
131	定位插座 Socket	A 381 811 02 14		6		506.810 驾驶室
136	把手 Handle	A 381 811 00 02		2		506.810 驾驶室
137	间隔垫圈 Washer	A 381 811 00 82		2		506.810 驾驶室
138	自攻钉 Self - tapping screw	N 007982 004324		2		506.810 驾驶室
139	弹簧 Spring	A 381 811 00 28		2		506.810 驾驶室
152	夹子 Clip	A 001 996 76 45		11		506.811 驾驶室
153	自攻钉 Self - tapping screw	N 007981 002223		4		506.811 驾驶室
160	左窗帘导轨 L curtain rail	A 381 812 10 75		1		506.811 驾驶室
161	右窗帘导轨 R curtain rail	A 381 812 11 75		1		506.811 驾驶室

图册编号	零件名称 Part Name	零件号 Part Number	基数(Qty) 进口 Import	协作 Co - produce	自制 Self - make	适用车型 Application
162	支架 Support	A 389 812 00 14		1		506.811 驾驶室
165	自攻钉 Self - tapping screw	N 007982 002225		9		506.811 驾驶室
166	自攻钉 Self - tapping screw	N 007981 002223		1		506.811 驾驶室
173	左窗帘 (L) curtain	A 381 810 32 23		1		506.811 驾驶室
175	右窗帘 (R) curtain	A 381 810 33 23		1		506.811 驾驶室
182	前窗帘 Front curtain	A 381 810 00 23		2		506.811 驾驶室
189	左后窗帘 Left - rear curtain	A 381 810 24 23		1		506.811 驾驶室
189C	右后窗帘 Right - rear curtain	A 381 810 01 23		1		506.811 驾驶室
196	自攻钉 Self - tapping screw	N 007983 002222		26		506.811 驾驶室
202	自攻钉 Self - tapping screw	N 007981 004256		4		506.811 驾驶室
207	窗帘固定带 Curtain fixing belt	A 335 812 50 71		4		506.811 驾驶室
212	钮 Button	A 673 988 00 80		4		506.811 驾驶室
217	限位挡块 Limiting stop dog	A 389 812 00 83		4		506.811 驾驶室
242	全套文件盒总成 Document box unit	A 381 690 03 92		1		506.811 驾驶室
247	护板 Protective plate	A 381 695 04 95		1		506.811 驾驶室
252	遮阳板 Sun visor	A 381 811 01 10		2		506.811 驾驶室
257	支撑销 Fulerum pin	A 381 811 00 51		6		506.811 驾驶室
262	螺纹板 Thread plate	A 381 811 00 11		6		506.811 驾驶室

图册编号	零件名称 Part Name	零件号 Part Number	基数(Qty) 进口 Import	协作 Co - produce	自制 Self - make	适用车型 Application
267	螺栓 Bolt	N 007985 006196		12		506.811 驾驶室
270	弹垫 Elastic washer	N 900055 006001		12		506.811 驾驶室
273	夹子 Clip	A 381 811 02 39		6		506.811 驾驶室
276	间隔垫圈 Washer	A 381 811 00 82		6		506.811 驾驶室
279	自攻钉 Self - tapping screw	N 007982 004324		6		506.811 驾驶室
284	护罩 Hood	A 381 811 01 18		6		506.811 驾驶室
289	定位插座 Socket	A 381 811 02 14		2		506.811 驾驶室
294	把手 Handle	A 381 811 00 02		2		506.811 驾驶室
299	间隔垫圈 Washer	A 381 811 00 82		2		506.811 驾驶室
302	自攻钉 Self - tapping screw	N 007982 004324		2		506.811 驾驶室
305	弹簧 Spring	A 381 811 00 28		2		506.811 驾驶室
314	插夹螺母 Nut	A 000 994 25 45		6		506.811 驾驶室
318	自攻钉 Self - tapping screw	N 007981 004221		6		506.811 驾驶室
320	垫片 Shim	N 000125 004313		6		506.811 驾驶室
323	胀钉 Expansion screw	A 389 990 00 92		6		506.811 驾驶室
330	支座 Abutment	A 381 811 02 36		2		
346	胶垫 Rubber cushion	A 381 811 09 96		2		
350	胶垫 Rubber cushion	A 381 811 04 96		2		

图册编号	零件名称 Part Name	零件号 Part Number	基数(Qty) 进口 Import	协作 Co - produce	自制 Self - make	适用车型 Application
358	螺栓 Bolt	N 000965 006058		12		
362	倒车镜支架 Support	A 381 810 08 14		2		
366	下支座 Lower abutment	A 381 811 12 36		2		
369	螺栓 Bolt	A 000 984 14 33		4		
374	碟型弹簧 Spring	N 002093 020103		20		
377	螺母 Nut	N 000934 008008		4		
378	护罩 Hood	N 913018 013100		4		
380	倒车镜总成 Back - up mirror	A 381 810 71 16		2		
392	夹子 Clip	A 381 995 00 44		2		
392	垫板 Cushion plate	A 381 811 08 96		2		
392	螺栓 Bolt	N 000931 008362		2		
392	垫片 Shim	N 000125 008423		2		
407	护罩 Hood	A 381 811 02 07	2			
410	垫片 Shim	N 000125 005327		2		
413	螺栓 Bolt	N 007985 005193		2		
420	小徽 Logo	A 500 817 00 16		1		506.810 驾驶室
425	车身号标牌 Body number plate	A 500 817 00 26		1		506.810 驾驶室
435	车徽总成 Logo unit	A 500 817 02 16		1		506.810 驾驶室

图册编号	零件名称 Part Name	零件号 Part Number	基数(Qty) 进口 Import	协作 Co - produce	自制 Self - make	适用车型 Application
430	防松夹 Anti - loosen clip	N 912010 004002		2		506.811 驾驶室
237	全套文件盒总成 Document box kit	A 381 690 01 92		1		506.811 驾驶室
440	平垫 Plain washer	GB97.1—6		1		506.810 驾驶室
445	弹垫 Elastic washer	GB93—6		1		506.810 驾驶室
448	螺母 Nut	GB41—M6—8		1		506.810 驾驶室
449	自攻钉 Self - tapping screw	N 007981 002217		2		506.810 驾驶室

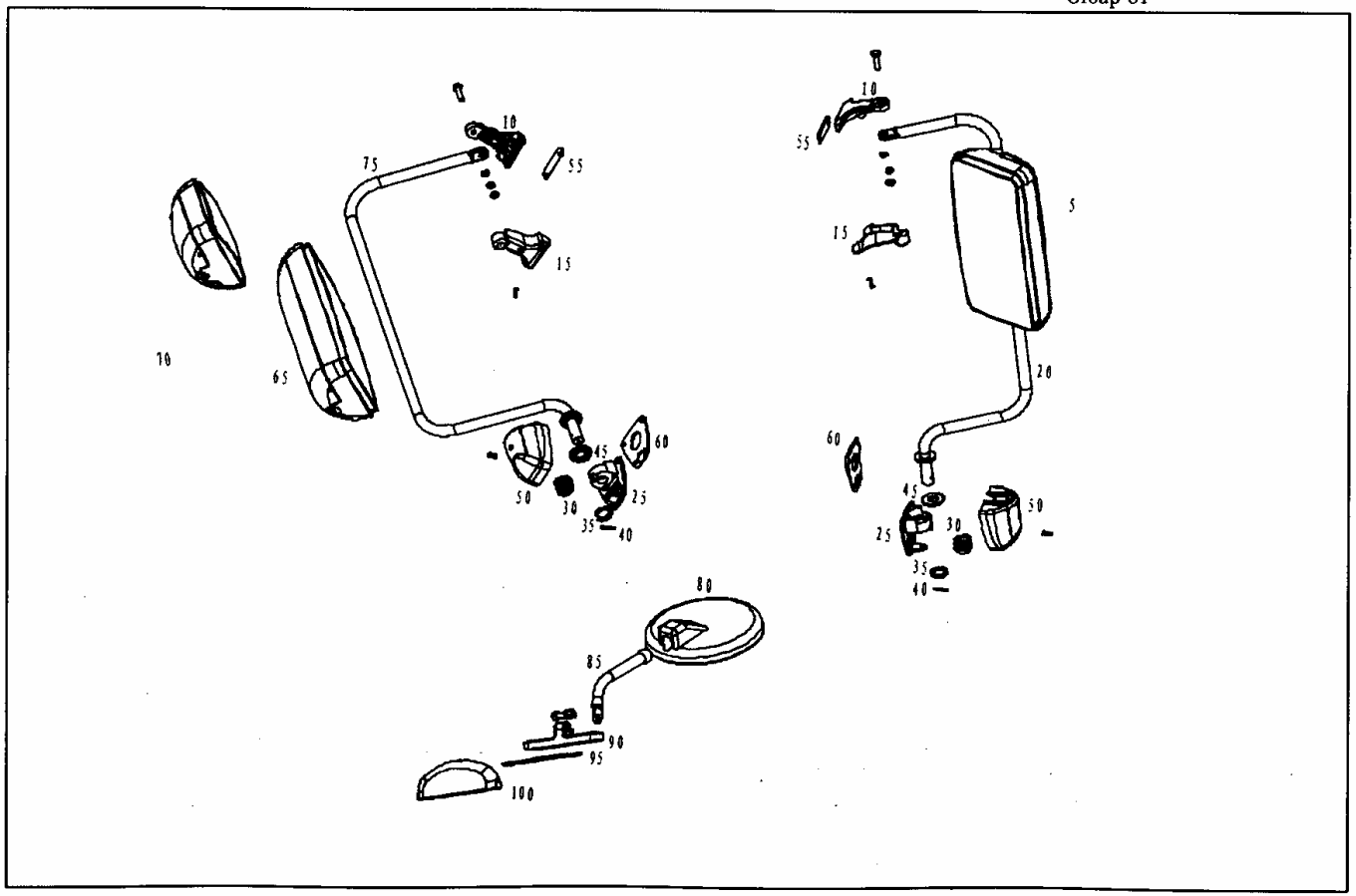
10
55
75
15
70
65
45
60
50
30
25
35
40
80
85
90
95
100
10
55
5
15
20
60
45
50
25
30
35
40

图册编号	零件名称 Part Name	零件号 Part Number	基数(Qty) 进口 Import	协作 Co - produce	自制 Self - make	适用车型 Application
5	左后视镜总成	A 500 810 79 16		1		
10	上支座	A 500 811 91 36		2		
15	上支座护罩	A 500 811 91 07		2		
20	左镜杆	A 500 811 90 14		1		
25	支座	A 500 811 91 26		2		
30	压簧	A 500 811 06 62		2		
35	挡板	A 500 811 01 74		2		
40	横向销钉	A 500 811 09 17		2		
45	橡胶护圈	A 500 811 02 74		2		
50	下支座护罩	A 500 811 93 07		2		
55	上垫板	A 500 811 91 96		2		
60	下垫板	A 500 811 93 96		2		
65	右后视镜总成	A 500 810 78 16		1		
70	广角镜总成	A 500 810 84 16		1		
75	右镜杆	A 500 810 92 14		1		
80	前下视镜总成	A 500 810 80 16		1		
85	镜杆	A 500 811 93 14		1		
90	支座	A 500 810 92 36		1		

图册编号	零件名称 Part Name	零件号 Part Number	基数(Qty) 进口 Import	协作 Co - produce	自制 Self - make	适用车型 Application
95	胶垫	A 500 811 09 97		1		
100	护罩	A 500 811 94 07		1		

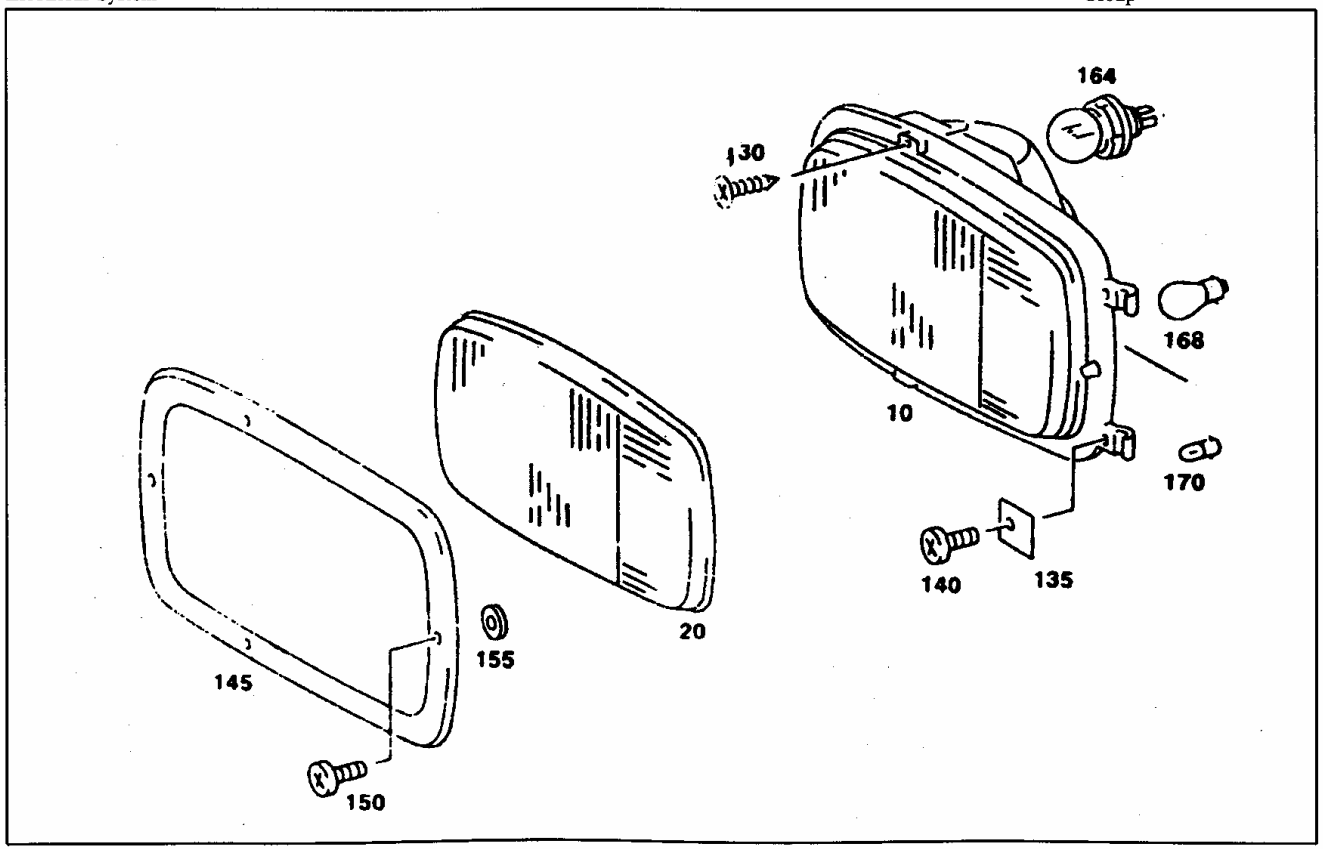
164
130
168
10
170
140
135
20
155
145
150

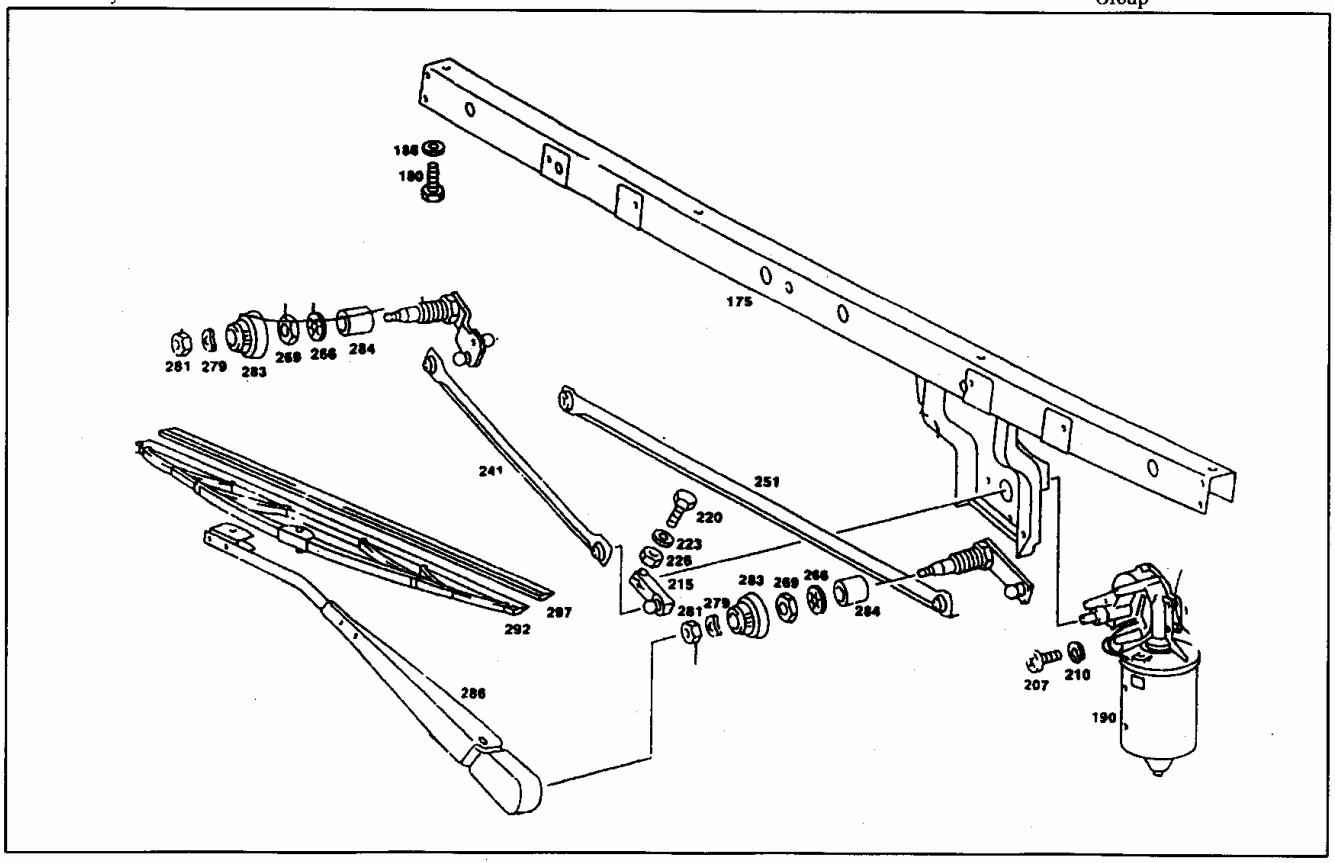
184
180
175
281
279
283
269
266
284
241
251
220
223
226
215
281
279
283
269
266
284
297
292
286
207
210
190

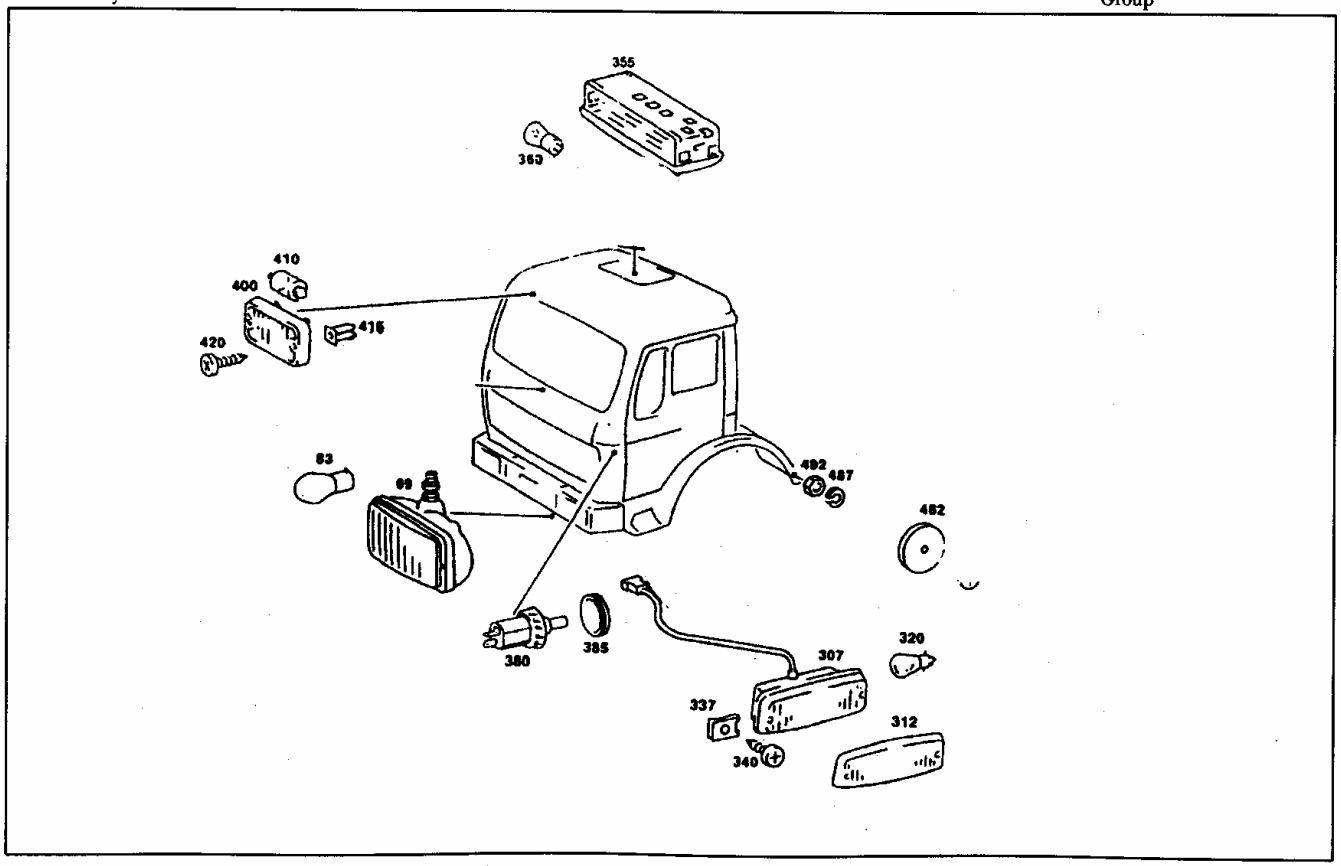
355
363
410
400
416
420
83
99
492
487
482
380
385
307
320
337
312
340

图册编号	零件名称 Part Name	零件号 Part Number	基数(Qty) 进口 Import	协作 Co - produce	自制 Self - make	适用车型 Application
10	左大灯总成 (L) head lamp	A 381 820 27 61		1		
10	右大灯总成 (R) head lamp	A 381 820 28 61		1		
20	大灯片 Head lamp lens	A 000 826 08 90	2			
69	前雾灯 Front fog lamp	A 505 820 12 56		2		NG80 外饰
69	前雾灯	500 820 13 56		2		NG90 外饰
83	灯泡(70W) Bulb (70W)	N 072601 024290		2		
130	螺栓 Bolt	N 000966 005001		4		
135	垫板 Base plate	A 381 826 00 11			4	
140	螺栓 Bolt	N 007985 005172		4		
145	大灯框 Headlamp frame	A 381 820 02 12	2			
150	螺栓 Bolt	N 007985 005172		4		
155	垫片 Shim	A 335 987 00 41			4	
164	大灯灯泡(55W) Bulb (55W)	N 072601 024802	2			
168	灯泡(21W) Bulb (21W)	N 072601 024190	2			
170	灯泡(4W) Bulb (4W)	N 072601 024900	2			
175	刮水托架 Wiper bracket	A 381 820 00 81			1	
180	螺栓 Bolt	A 001 990 41 04		5		
186	垫片 Shim	N 009021 008102		5		

图册编号	零件名称 Part Name	零件号 Part Number	基数(Qty) 进口 Import	协作 Co - produce	自制 Self - make	适用车型 Application
190	雨刷电机 Wiper generator	A 003 820 50 42		1		
207	螺栓 Bolt	N 007985 006196		3		
210	弹垫 Elastic washer	N 000127 006203		3		
241	连杆总成 Link rod unit	A 381 820 00 41		1		
251	连杆总成 Link rod unit	A 381 820 02 41		1		
266	垫片 Shim	N 006798 028201		2		
269	螺母 Nut	A 381 990 01 51		2		
279	弹垫 Elastic washer	N 000137 010101		2		
281	螺母 Nut	A 000 990 81 50		2		
284	隔套 Spacer sleeve	A 381 824 00 17			2	
286	护罩总成 Cleading unit	A 381 824 00 49		2		
292	雨刷臂 Wiper arm	A 381 824 02 28		2		
292	雨刷器片 Blade	A 000 820 37 45		2		
307	左转向灯 (L) steering lamp	A 001 822 48 20		1		
307	右转向灯 (R) steering lamp	A 001 822 49 20		1		
320	灯泡(21W) Bulb(21W)	N 072601 024190		2		
337	插夹螺母 Nut	A 000 994 04 45		4		
340	自攻钉 Self - tapping screw	N 007981 004327		4		

图册编号	零件名称 Part Name	零件号 Part Number	基数(Qty) 进口 Import	协作 Co - produce	自制 Self - make	适用车型 Application
355	内部照明灯 Interior light	A 000 820 85 01		2		
360	灯泡 Bulb	A 000 544 30 94		4		
365	阅读灯 Reading lamp	A 000 825 07 01		2		
370	灯泡 Bulb	A 000 544 63 94		4		
375	插座 Socket	A 309 825 00 56		2		
380	门控开关 Switch	A 000 821 05 52		1		
385	塞堵 Plug	A 309 987 01 44		1		
400	示高灯 Height lamp	A 000 826 00 56		2		
400	示高灯 Height lamp	A 000 826 34 47 ※		2		
410	灯泡 Bulb	N 072601 024131		2		
415	胀母 Expansion nut	A 000 988 16 25		4		
420	自攻钉 Self - tapping screw	N 007981 004222		4		
462	反光片 Refector lens	A 000 544 35 05		2		
478	螺栓 Bolt	N 007985 004178		2		
487	弹垫 Elastic washer	N 000127 004203		2		
492	螺母 Nut	N 000934 004004		2		
	收录机	500 820 10 84		1		

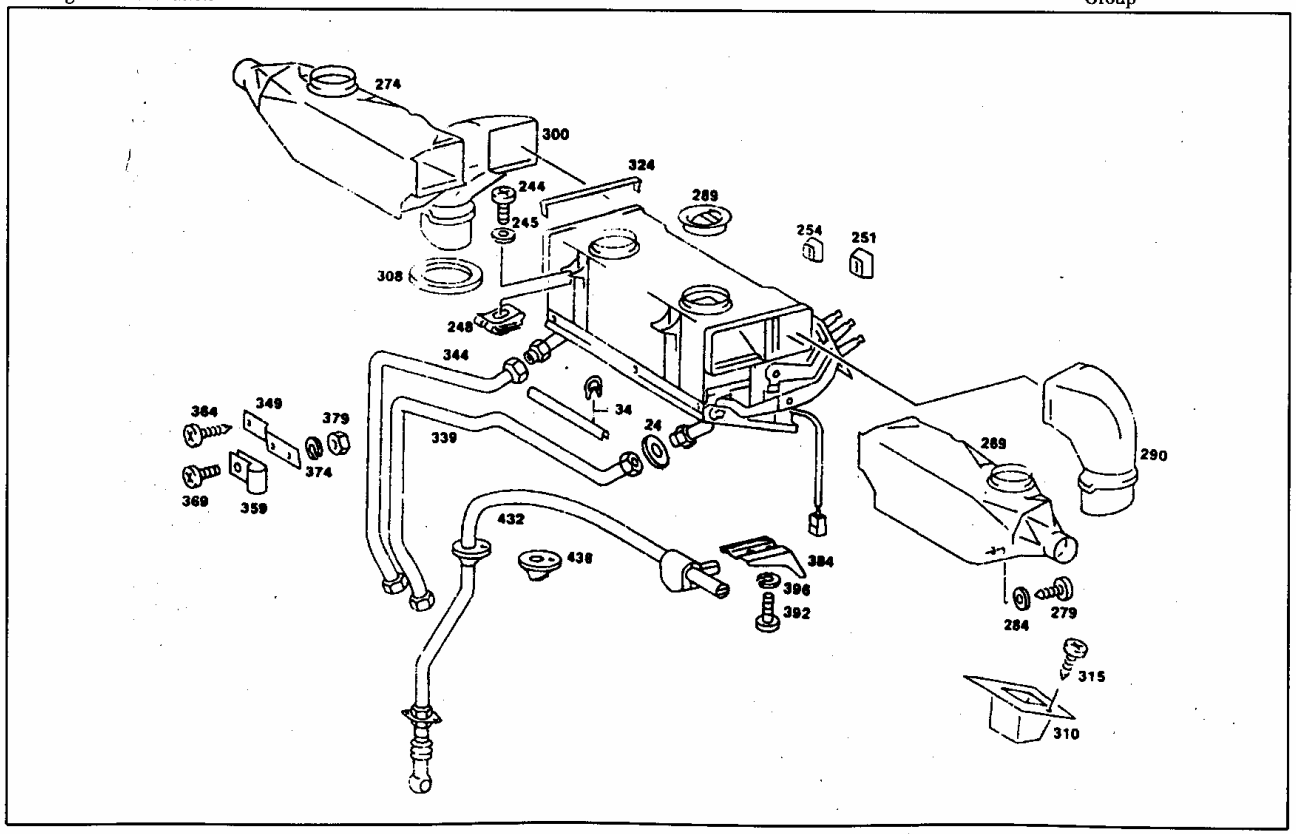
274
300
324
244
245
289
254
251
308
248
344
34
24
364
349
379
339
374
369
359
269
290
432
438
384
396
392
284
279
315
310

图册编号	零件名称 Part Name	零件号 Part Number	基数(Qty) 进口 Import	协作 Co - produce	自制 Self - make	适用车型 Application
	暖风机 Heater	A 506 830 25 60 ※		1		NG80 水冷车
	暖风机 Heater	A 506 830 24 60 ※		1		NG80 水冷车
	暖风机 Heater	A 506 830 23 60 ※		1		NG80 水冷车
24	垫片 Shim	A 398 835 00 98	2			
34	护边 Protective edge	A 112 614 51 85		2		
244	螺栓 Bolt	N 007985 006196		4		
245	垫片 Shim	N 000125 006420		4		
248	插夹螺母 Nut	A 000 990 71 91	4			
251	按钮 Button	A 381 833 00 13		3		
254	按钮 Button	A 381 833 01 13		1		
259	通风软管 Hose	A 381 831 02 97		2		
269	左通风道 L air passage	A 381 831 00 45		1		
274	右通风道 R air passage	A 381 831 01 45		1		
279	自攻钉 Self - tapping screw	N 007981 005209		4		
284	垫片 Shim	N 000125 006420		4		
289	除霜喷口 Defrosting nozzle	A 381 838 02 19		4		
290	左进气道 Left intake passage	A 381 831 13 45		1		
300	右进气道 Right intake passage	A 381 831 14 45		1		

图册编号	零件名称 Part Name	零件号 Part Number	基数(Qty) 进口 Import	协作 Co - produce	自制 Self - make	适用车型 Application
308	密封垫 Seal washer	A 381 831 06 98		2		
310	左侧窗方导孔 Square guide hole	A 398 831 01 41		1		
315	自攻钉 Self - tapping screw	N 007981 005209		2		
324	弹簧夹 Spring clip	A 381 831 00 56		2		
339	采暖管 Heating pipe	A 381 830 15 15		1		
344	采暖管 Heating pipe	A 381 832 21 15		1		
349	支架 Support	A 360 995 06 01		4		
359	管夹 Pipe clip	A 360 995 06 01		2		
364	自攻钉 Self - tapping screw	N 007981 005316		6		
369	螺栓 Bolt	N 007985 006196		4		
374	弹垫 Elastic washer	N 000127 006203		1		
379	螺母 Nut	N 000934 006006		1		
384	支架 Support	A 381 302 03 40	1			
392	六角螺栓 Hexagon bolt	A 001 990 12 04		4		
432	拉线 Bracing wire	A 620 300 03 30	1			
436	胶套 Rubber sleeve	A 006 997 88 81	1			

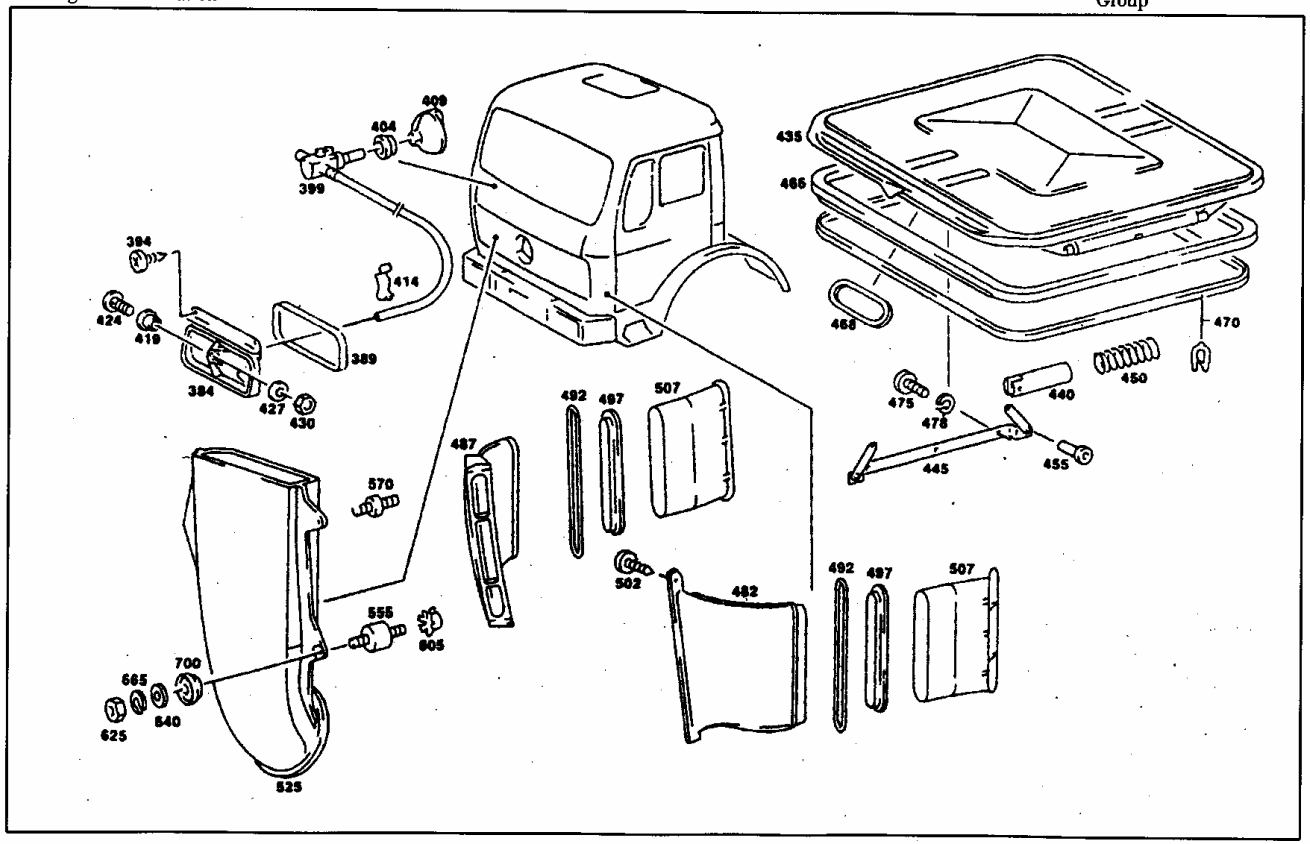
409
404
399
384
414
424
419
389
384
427
430
435
466
468
470
450
440
475
478
445
455
492
497
507
487
570
502
482
492
497
507
555
605
700
665
640
625
525

图册编号	零件名称 Part Name	零件号 Part Number	基数(Qty) 进口 Import	协作 Co - produce	自制 Self - make	适用车型 Application
384	通风活门 Ventilation valve	A 381 837 01 42		1		
389	密封环 Seal ring	A 381 837 00 98		1		
394	自攻钉 Self - tapping screw	N 007981 005316		3		
399	操纵机构 Control mechanism	A 381 833 00 31		1		
404	插座 Socket	A 381 833 00 59	1			
409	手轮 Hand wheel	A 381 833 01 40		1		
414	夹子 Clip	A 000 995 24 20		1		
419	衬套 Bush	A 381 992 00 05		1		
424	紧固螺栓 Bolt	A 335 833 50 71		1		
427	垫片 Shim	B 000125 005315		1		
430	螺母 Nut	N 000934 008008		1		
435	天窗盖 Cover	A 381 930 05 42		1		
440	销 Pin	A 381 991 02 01		4		
445	支架 Support	A 381 837 00 14		2		
450	弹簧 Spring	A 381 837 00 35		4		
455	铆钉 Rivet	N 007341 005111		4		
465	密封条 Seal stripe	A 387 837 03 98		1		
468	密封框 Seal frame	A 381 837 00 30		2		

图册编号	零件名称 Part Name	零件号 Part Number	基数(Qty) 进口 Import	协作 Co - produce	自制 Self - make	适用车型 Application
470	密封胶条 Seal strip	A 381 836 00 43		1		
475	螺栓 Bolt	N 007985 008115		6		
478	垫片 Shim	N 912004 008162		6		
482	左支架 Left support	A 641 620 05 14	1			506.811 驾驶室
487	右支架 Right support	A 641 627 10 14	1			506.811 驾驶室
492	密封件 Seal	A 641 687 03 98	2			506.811 驾驶室
502	组合螺钉 Combination screw	N 914032 005305	4			
525	右风道 Right air passage	A 385 520 04 01		1		
555	缓冲垫 Cushion	A 387 988 00 11		2		
570	缓冲垫 Cushion	A 616 988 00 11		1		
605	盲螺母 Blind nut	A 001 990 17 91		1		
625	螺母 Nut	A 000 990 79 50	1			
640	平垫 Plain washer	N 009021 008102		1		
665	弹垫 Elastic washer	N 912004 008100		1		

雨刷装置
Schelbenwaschanlage
Wlndshleld Washer

组别
Gruppe 86
Group

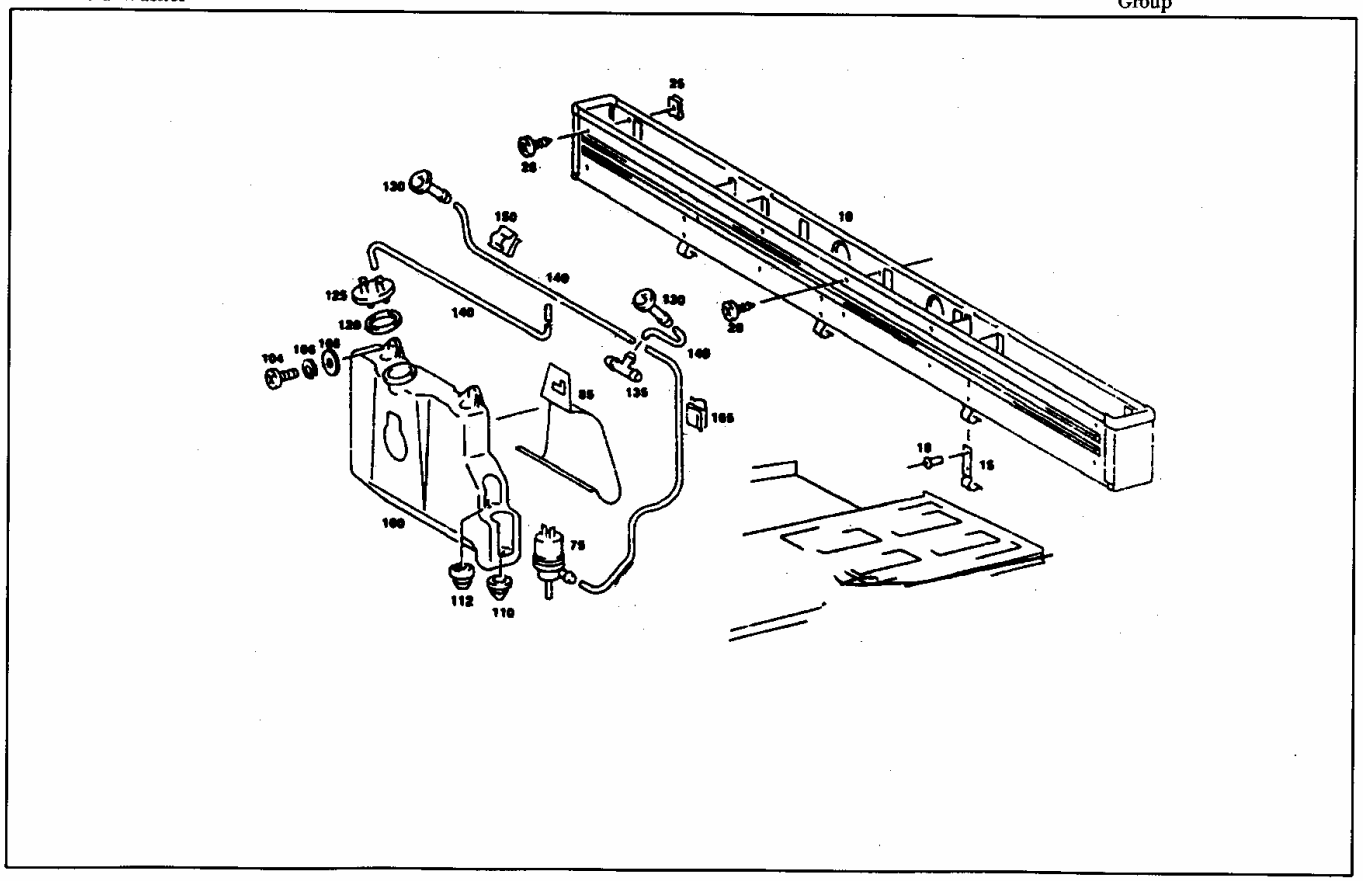

图册编号	零件名称 Part Name	零件号 Part Number	基数(Qty) 进口 Import	协作 Co - produce	自制 Self - make	适用车型 Application
10	工具箱 Tool box	A 383 860 01 60			1	506.810
15	弹簧夹子 Spring clip	A 383 868 00 34			3	506.810
18	铆钉 Rivet	N 007337 005004		6		506.810
25	垫板 Base plate	A 381 868 00 97		2		506.810
28	堵头 Plug	A 381 997 09 86		8		506.810
31	自攻钉 Self - tapping screw	N 007981 005209		10		506.810
75	洗涤泵 Washer pump	A 000 860 32 26		1		
75	洗涤泵 Washer pump	A 000 860 36 21 ※		1		
85	支架 Support	A 381 869 03 14			1	
100	洗涤箱 Washer box	A 381 869 03 20		1		
104	螺栓 Bolt	N 007985 006196		2		
110	套 Sleeve	A 123 997 10 81		1		
112	缓冲块 Cushion pad	A 110 987 00 39		1		
120	密封垫 Seal cushion	A 381 869 00 98		1		
125	盖 Cover	A 381 869 00 72		1		
130	喷嘴 Nipple	A 000 869 33 47		2		
135	三通接头 T adapter	A 000 869 02 58		2		
135	三通接头 T adapter	A 000 869 09 22 ※		2		

图册编号	零件名称 Part Name	零件号 Part Number	基数(Qty) 进口 Import	协作 Co - produce	自制 Self - make	适用车型 Application
150	插夹 Plug clip	A 000 988 18 78		5		
165	插夹 Plug clip	A 000 988 89 78		1		
140	软管 Hose	A 107 869 03 94		1		
140	软管 Hose	A 107 869 09 94		1		
140	软管 Hose	A 114 869 06 94		1		
140	软管 Hose	A 107 869 04 94		1		

板金安装件
Anbau—Blechtelle
Front and Rear End Sheet Metal

组别
Gruppe 88/1
Group

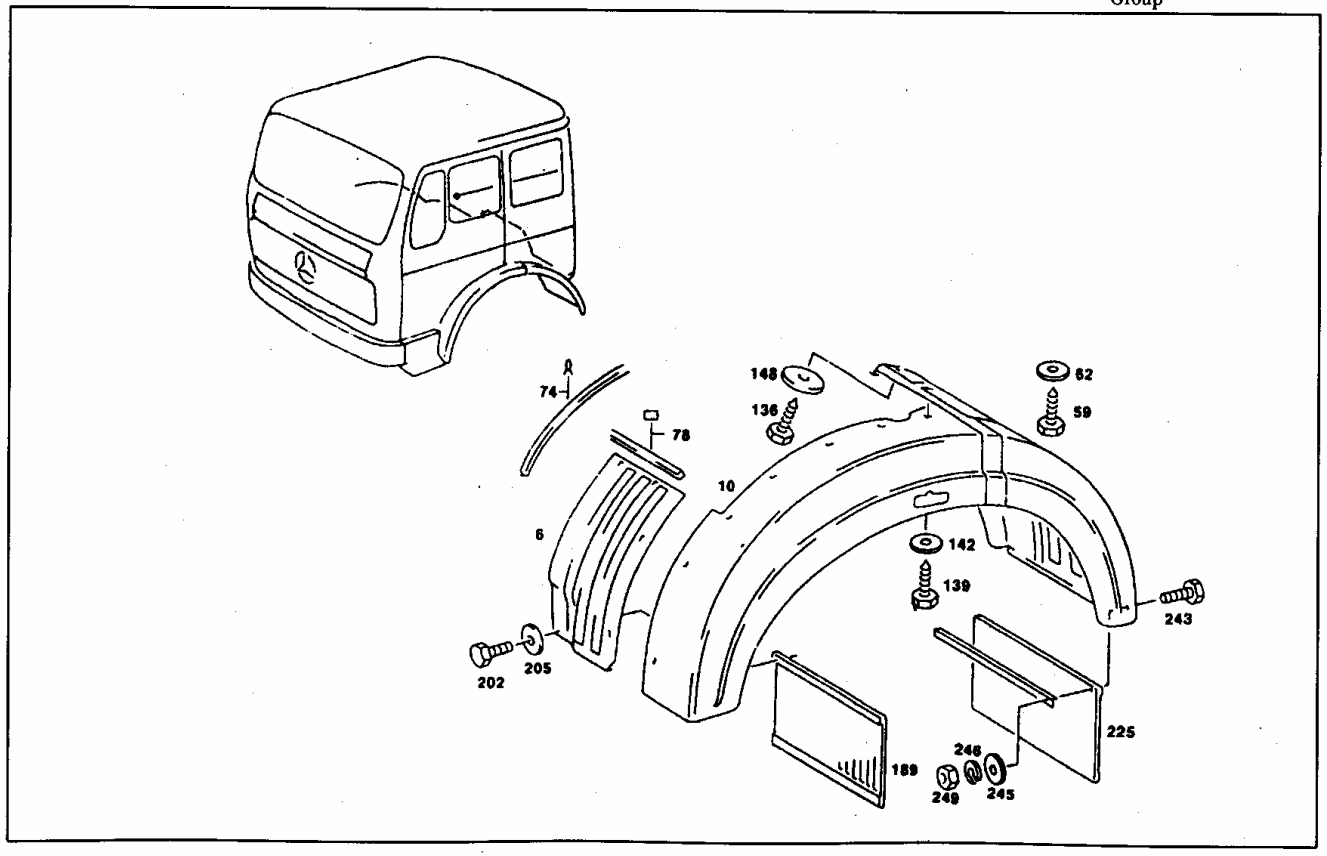

板金安装件
Anbau—Blechtelle
Front and Rear End Sheet Metal

组别
Gruppe 88/1
Group

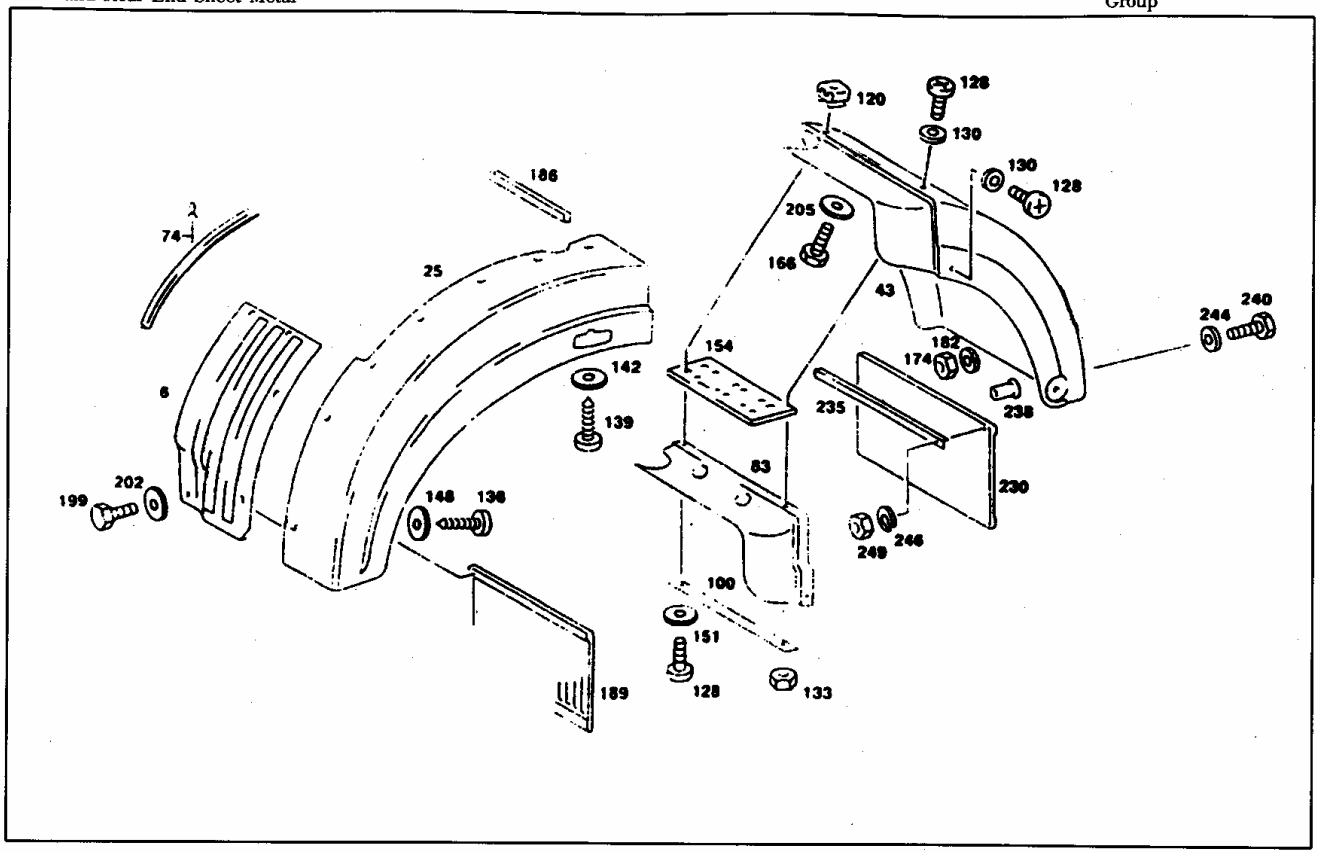

图册编号	零件名称 Part Name	零件号 Part Number	基数(Qty) 进口 Import	协作 Co - produce	自制 Self - make	适用车型 Application
6	左前内挡泥板 (L) Mud - guard	A 381 881 29 01	1			506.811 驾驶室
6	右前内挡泥板 (R) Mud - guard	A 381 881 30 01	1			506.811 驾驶室
10	左挡泥板 Left mud - guard	A 500 881 22 01		1		506.811
10	右挡泥板 Right mud - guard	A 500 881 23 01		1		506.811
25	左前挡泥板 Front - left mud - guard	A 398 881 02 01			1	506.810 驾驶室
25	右前挡泥板 Front - Right mud - guard	A 398 881 03 01			1	506.810 驾驶室
43	左后挡泥板 Rear - left mud - guard	A 398 811 06 01			1	506.810 驾驶室
43	右后挡泥板 Rear - right mud - guard	A 398 811 07 01			1	506.810 驾驶室
59	自攻钉 Self - tapping screw	N 007976 006313		30		506.811 驾驶室
62	平垫 Plain washer	A 381 990 05 40		30		506.811 驾驶室
74	密封条 Weather stripe	A 381 881 17 98	2			506.811 驾驶室
74	密封条 Weather stripe	A 381 881 16 98		2		506.810 驾驶室
78	腻子条 Putty strip	A 003 989 58 85		1.5m		506.811 驾驶室
83	左密封件 Left seal	A 381 881 00 98	1			506.810 驾驶室
83	右密封件 Right seal	A 381 881 01 98	1			506.810 驾驶室
100	垫条 Backing strip	A 381 881 01 27			2	506.810 驾驶室
120	插夹螺母 Plugging nut	A 000 997 22 91		6		506.810 驾驶室
128	螺栓 Bolt	N 007985 006542		10		506.810 驾驶室

图册编号	零件名称 Part Name	零件号 Part Number	基数(Qty) 进口 Import	协作 Co - produce	自制 Self - make	适用车型 Application
136	自攻钉 Self - tapping screw	N 000976 006313		2		506.810
139	自攻钉 Self - tapping screw	N 007976 006313		18		506.810 驾驶室
142	垫圈 Washer	A 186 990 43 40			18	506.810 驾驶室
148	垫圈 Washer	A 186 990 43 40		2		506.811 驾驶室
148	垫圈 Washer	A 381 990 05 40		2		506.811 驾驶室
154	左压板总成 L press plate unit	A 381 880 01 12			1	506.810 驾驶室
154	右压板总成 R press plate unit	A 381 880 02 12			1	506.810 驾驶室
186	护边 Protective edge	A 381 880 04 91	2			506.810 驾驶室
189	密封条 Weather stripe	A 381 881 77 98	2			506.811 驾驶室
225	护板 Apron	A 381 881 04 05	2			506.811 驾驶室
230	挡泥板后胶帘 Mud - guard rubber curtain	A 381 881 02 05		2		506.810 驾驶室
235	压条 Trim stripe	A 381 881 02 06	2			506.811 驾驶室
235	压条 Trim stripe	A 381 881 02 06			2	398.810 驾驶室
240	螺栓 Bolt	A 001 990 15 04		8		506.810 驾驶室
243	螺栓 Bolt	A 001 990 15 04		8		506.811 驾驶室
244	垫片 Shim	N 009021 006103		8		506.810 驾驶室
245	平垫 Plain washer	N 009021 006103		8		506.811 驾驶室
246	弹垫 Elastic washer	N 912004 006100		8		506.811 驾驶室

图册编号	零件名称 Part Name	零件号 Part Number	基数(Qty) 进口 Import	协作 Co - produce	自制 Self - make	适用车型 Application
246	弹垫 Elastic washer	N 912004 006100		8		506.810 驾驶室
249	螺母 Nut	A 000 990 78 50		8		506.811 驾驶室
249	螺母 Nut	A 000 990 78 50		8		506.810 驾驶室
314	螺栓 Bolt	N 000961 010010		4		506.81
320	螺母 Nut	N 000934 010004		4		506.81
324	螺栓 Bolt	N 000961 012151		4		506.81
324	板 Plate	A 381 885 09 11			2	506.81
327	垫片 Shim	N 000125 010517		4		506.81
352	脚蹬总成 Pedal assembly	A 398 880 00 01			1	506.81
360	螺栓 Bolt	N 000961 010010		2		506.81
364	弹垫 Elastic washer	N 912004 010100		2		506.81
366	垫片 Shim	N 000125 010517		2		506.81
368	螺母 Nut	N 000934 010004		2		506.81
	保险杠总成 Bumper assembly	A 398 880 00 70			1	506.81

附件
Zubehor
Accessories

组别
Gruppe 89
Group

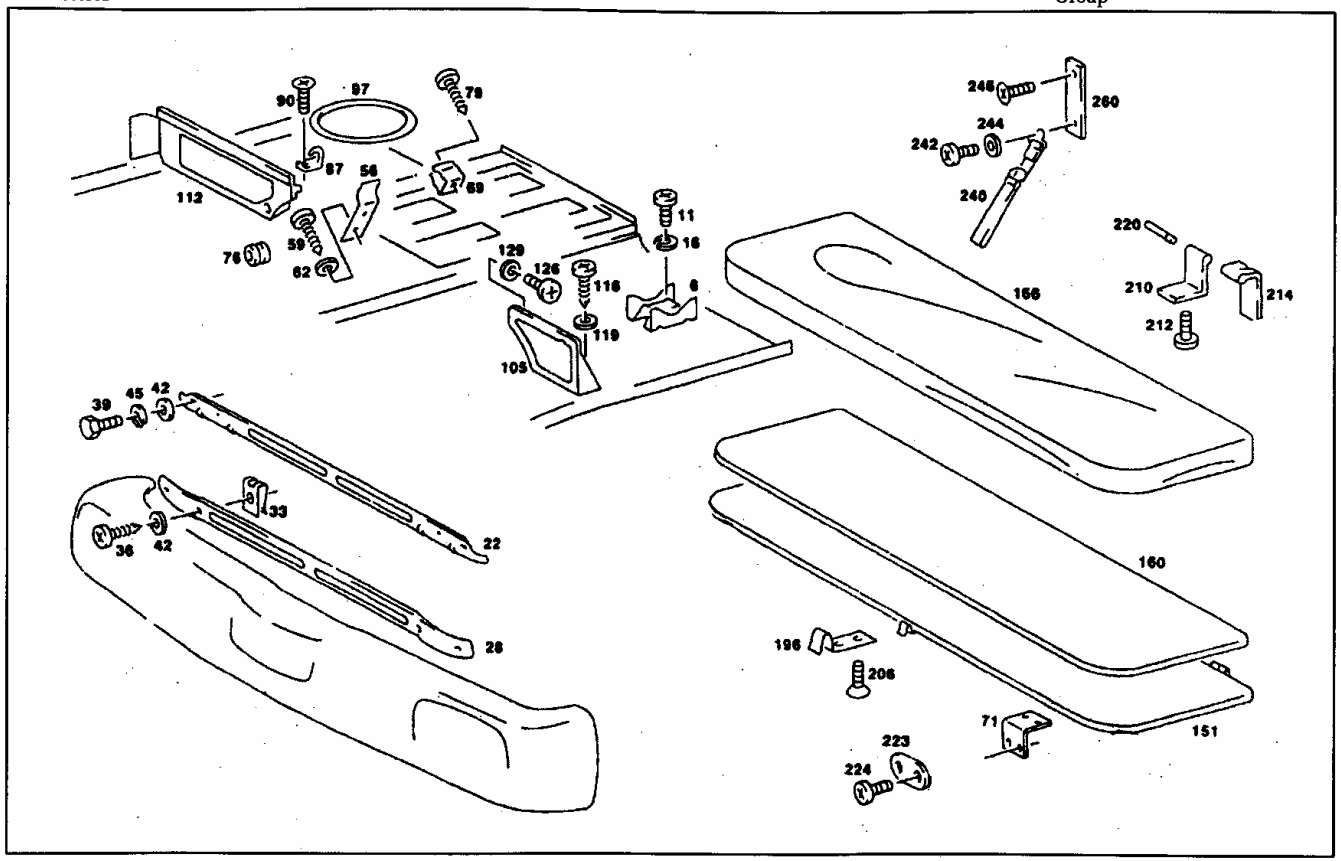

图册编号	零件名称 Part Name	零件号 Part Number	基数(Qty) 进口 Import	协作 Co - produce	自制 Self - make	适用车型 Application
6	千斤顶支架 Jack support	A 383 890 00 14		1		506.81
11	螺栓 Bolt	N 000933 006088		4		506.81
16	弹垫 Elastic washer	N 912004 006100		4		506.81
22	下横条 Lower horizontal bar	A 381 899 04 08			1	长驾驶室
28	下横条 Lower horizontal bar	A 381 899 02 08			1	506.81
33	夹子 Clip	A 000 994 85 45	2			506.81
36	自攻钉 Self - tapping screw	N 007981 005317		4		506.81
39	螺栓 Bolt	N 000933 006220		4		506.81
42	平垫 Plain washer	N 000125 006420		4		506.81
45	弹垫 Elastic washer	N 912004 006100		4		506.811 驾驶室
56	支架 Support	A 398 899 00 10		2		506.811 驾驶室
59	自攻钉 Self - tapping screw	N 007981 004322		4		506.811 驾驶室
62	螺钉 Screw	N 000125 004313		4		506.811 驾驶室
69	支架 Support	A 385 260 19 62		1		506.811 驾驶室
79	自攻钉 Self - tapping screw	N 007981 003228		2		506.811 驾驶室
87	钩 Hook	A 335 812 50 26	2			506.811 驾驶室
90	自攻钉 Self - tapping screw	N 007983 004326		2		506.811 驾驶室
97	橡胶带 Rubber band	A 309 899 00 75	1			506.811 驾驶室

图册编号	零件名称 Part Name	零件号 Part Number	基数(Qty) 进口 Import	协作 Co - produce	自制 Self - make	适用车型 Application
105	左盖板 L cover plate	A 398 899 00 08		1		506.811 驾驶室
112	右盖板 R cover plate	A 398 899 01 08		1		506.811 驾驶室
116	螺栓 Bolt	N 007985 006135		2		506.811 驾驶室
119	垫片 Shim	N 009021 006103		2		506.811 驾驶室
126	螺栓 Bolt	N 007985 006135		1		506.811 驾驶室
129	垫片 Shim	N 009021 006103		1		506.811 驾驶室
151	下铺框架 Lower berth frame	A 381 970 00 43		1		506.811 驾驶室
160	座垫面 Seat cushion	A 381 970 22 47		1		506.811 驾驶室
166	下铺软垫 Lower sleeper cushion	A 381 997 00 14		1		506.811 驾驶室
171	铰链片 Hinge sheet	A 381 977 06 51		2		506.811 驾驶室
196	支架 Support	A 381 977 02 10		1		506.811 驾驶室
206	螺栓 Bolt	N 007985 008158		2		506.811 驾驶室
210	铰链 Hinge	A 381 997 00 51		2		506.811 驾驶室
212	螺栓 Bolt	N 914026 008202		4		506.811 驾驶室
214	铰链 Hinge	A 381 977 01 51		2		506.811 驾驶室
220	铰链 Hinge	A 381 977 00 18		1		506.811 驾驶室
224	螺栓 Bolt	N 914026 008103	2			506.811 驾驶室
240	吊带总成 Harness	A 381 970 00 94		1		506.811 驾驶室

图册编号	零件名称 Part Name	零件号 Part Number	基数(Qty) 进口 Import	协作 Co - produce	自制 Self - make	适用车型 Application
242	组合螺栓 Combination bolt	N 914026 008103		1		506.811 驾驶室
246	螺钉 Screw	N 914026 008103		1		506.811 驾驶室

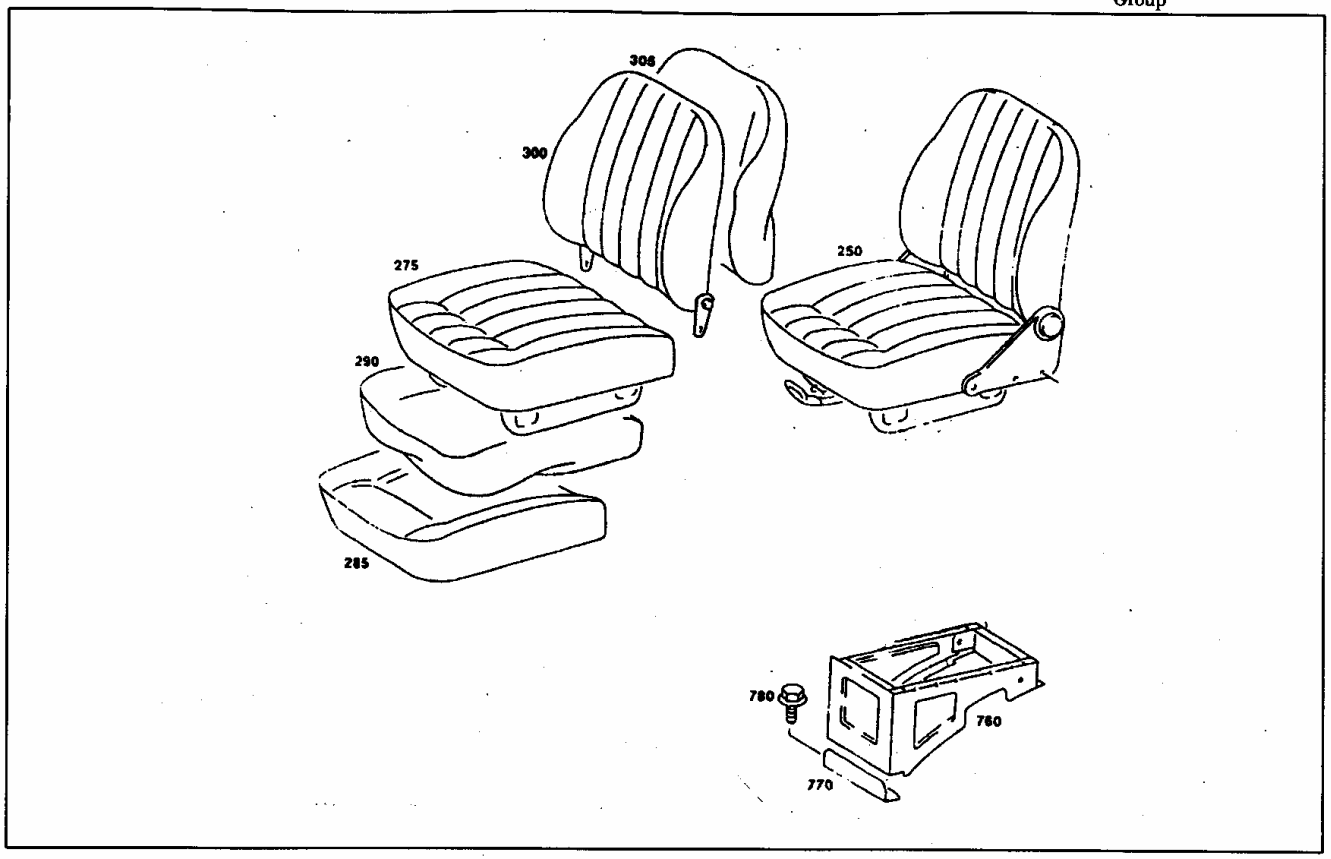
308
300
275
250
290
285
780
760
770

图册编号	零件名称 Part Name	零件号 Part Number	基数(Qty) 进口 Import	协作 Co - produce	自制 Self - make	适用车型 Application
250	主座椅总成 Driver seat unit	A 381 910 57 09		1		506.81
	副座椅总成 Assistant seat unit	A 381 910 04 03		1		506.81
760	座椅箱总成 Seat box unit	A 641 660 02 40		2		506.81
780	螺栓 Bolt	N 914126 008035		8		506.81

卧铺
Sitzzubehor
Seat Accessories

组别
Gruppe 97/1
Group

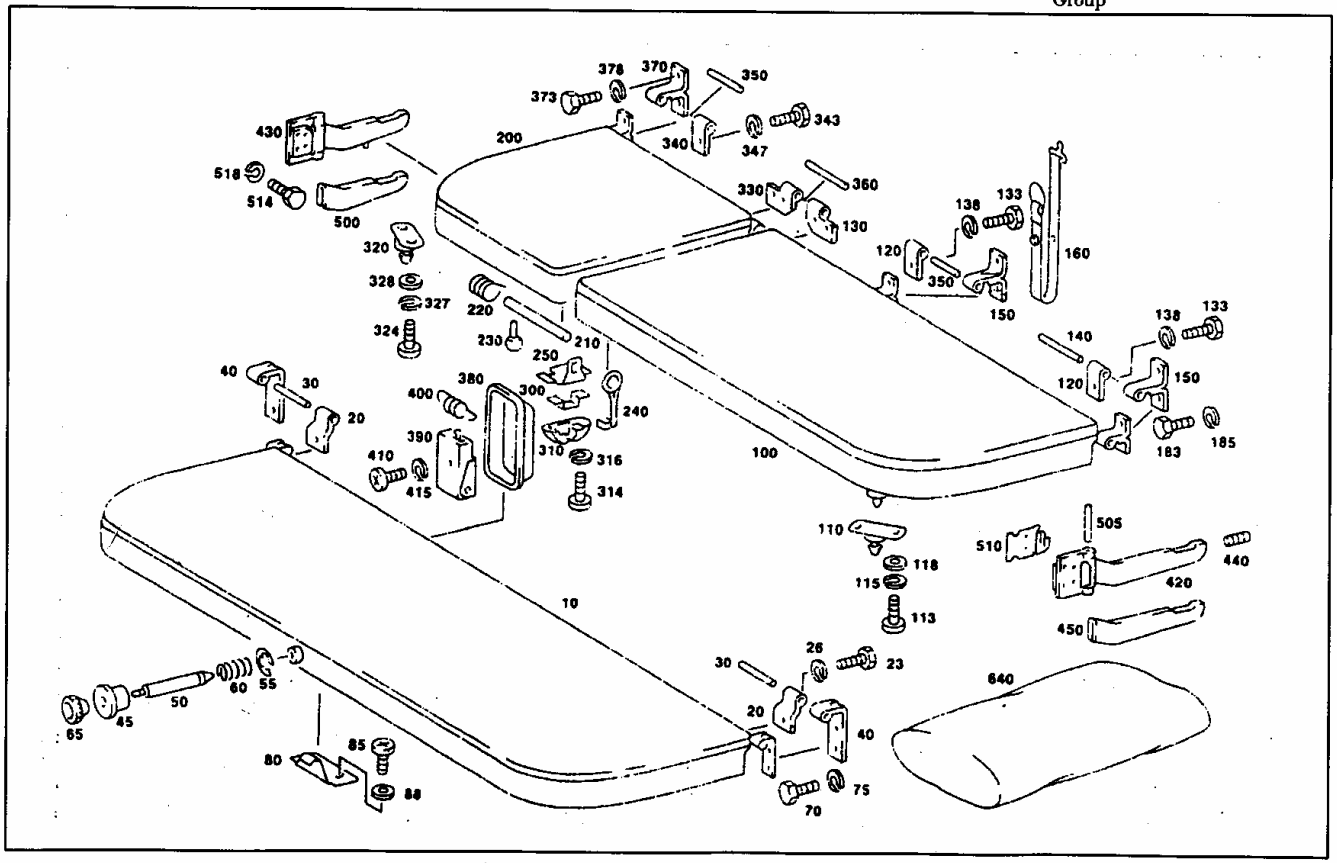

图册编号	零件名称 Part Name	零件号 Part Number	基数(Qty) 进口 Import	协作 Co - produce	自制 Self - make	适用车型 Application
10	下铺框架总成 Lower sleeper frame	A 381 970 00 43		1		506.811 驾驶室
20	铰链片 Hinge sheet	A 381 977 06 51		1		506.811 驾驶室
23	组合螺栓 Combination bolt	N 914026 008102		1		506.811 驾驶室
30	铰链销 Hinge pin	A 381 977 00 18		1		506.811 驾驶室
40	铰链片 Hinge sheet	A 381 977 07 51		1		506.811 驾驶室
45	插座 Socket	A 381 997 01 23		1		506.811 驾驶室
50	销 Pin	A 381 977 04 15		1		506.811 驾驶室
55	止动垫片 Stop shim	N 000799 008002		1		506.811 驾驶室
60	压簧 Pressure spring	A 381 993 03 01		1		506.811 驾驶室
65	球型钮 Spherical button	N 000319 025300		1		506.811 驾驶室
70	组合螺栓 Combination bolt	N 914026 008103		4		506.811 驾驶室
80	支架 Support	A 381 977 02 10		1		506.811 驾驶室
85	螺栓 Bolt	N 007985 008158		2		506.811 驾驶室
88	垫片 Shim	N 000125 008417		2		506.811 驾驶室
100	左上铺框架 Left - upper sleeper frame	A 381 970 28 43		1		506.811 驾驶室
110	销 Pin	A 389 977 00 15		1		506.811 驾驶室
113	螺栓 Bolt	N 007985 008178		2		506.811 驾驶室
115	弹垫 Elastic washer	N 912004 008100		2		506.811 驾驶室

图册编号	零件名称 Part Name	零件号 Part Number	基数(Qty) 进口 Import	协作 Co - produce	自制 Self - make	适用车型 Application
118	平垫 Plain washer	N 000125 010517		2		506.811 驾驶室
120	铰链片 Hinge sheet	A 381 977 00 51		2		506.811 驾驶室
138	组合螺栓 Combination bolt	N 914026 008102		2		506.811 驾驶室
140	铰链销 Hinge pin	A 381 977 01 18		1		506.811 驾驶室
150	铰链片 Hinge sheet	A 381 977 01 51		2		506.811 驾驶室
183	组合螺栓 Combination bolt	N 914026 008102		2		506.811 驾驶室
200	右上铺框架 R sleeper frame	A 381 970 06 43		1		506.811 驾驶室
210	开口销 Split pin	N 000094 003222		1		506.811 驾驶室
220	弹簧 Spring	A 381 977 02 29		1		506.811 驾驶室
230	球头 Ball head	N 000319 025800		1		506.811 驾驶室
240	弓型夹簧 Bow spring	A 381 977 03 32		1		506.811 驾驶室
250	解锁件 Release lock	A 381 977 05 40		1		506.811 驾驶室
300	导向角铁 Guide angle iron	A 381 977 00 12		1		506.811 驾驶室
310	护罩 Hood	A 381 977 05 89		1		506.811 驾驶室
314	自攻钉 Self - tapping screw	N 007516 006112		2		506.811 驾驶室
316	弹垫 Elastic washer	N 912004 006100		2		506.811 驾驶室
320	销 Pin	A 389 977 00 15		1		506.811 驾驶室
324	螺栓 Bolt	N 007985 008178		2		506.811 驾驶室

图册编号	零件名称 Part Name	零件号 Part Number	基数(Qty) 进口 Import	协作 Co - produce	自制 Self - make	适用车型 Application
327	弹垫 Elastic washer	N 912004 008100		2		506.811 驾驶室
328	平垫 Plain washer	N 000125 010517		2		506.811 驾驶室
340	铰链销 Hinge pin	A 381 997 01 51		1		506.811 驾驶室
350	铰链销 Hinge pin	A 381 997 00 18		1		506.811 驾驶室
360	铰链销 Hinge pin	A 381 997 01 18		1		506.811 驾驶室
370	铰链片 Hinge sheet	A 381 997 01 51		1		506.811 驾驶室
373	组合螺栓 Combination bolt	N 914026 008102		3		506.811 驾驶室
380	护罩 Shroud	A 381 977 06 89		1		506.811 驾驶室
390	限位器 Limiter	A 381 970 00 25		1		506.811 驾驶室
410	组合螺栓 Combination bolt	N 914026 008104		2		506.811 驾驶室
420	左托架 Left support	A 381 970 12 77		1		506.811 驾驶室
430	右托架 Right support	A 381 970 05 77		1		506.811 驾驶室
440	弹簧 Spring	A 381 970 03 29		1		506.811 驾驶室
450	左衬板 L patch	A 381 977 10 89		1		506.811 驾驶室
500	右衬板 R patch	A 381 977 04 89		1		506.811 驾驶室
505	铰链销 Hinge pin	A 381 977 01 18		1		506.811 驾驶室
510	左铰链 Left hinge	A 381 970 02 52		1		506.811 驾驶室
514	螺栓 Bolt	N 007985 006135		2		506.811 驾驶室
518	弹垫 Elastic washer	N 912004 006100		2		506.811 驾驶室

简化卧铺
Simple sleeping berth

组别
Group 97/2

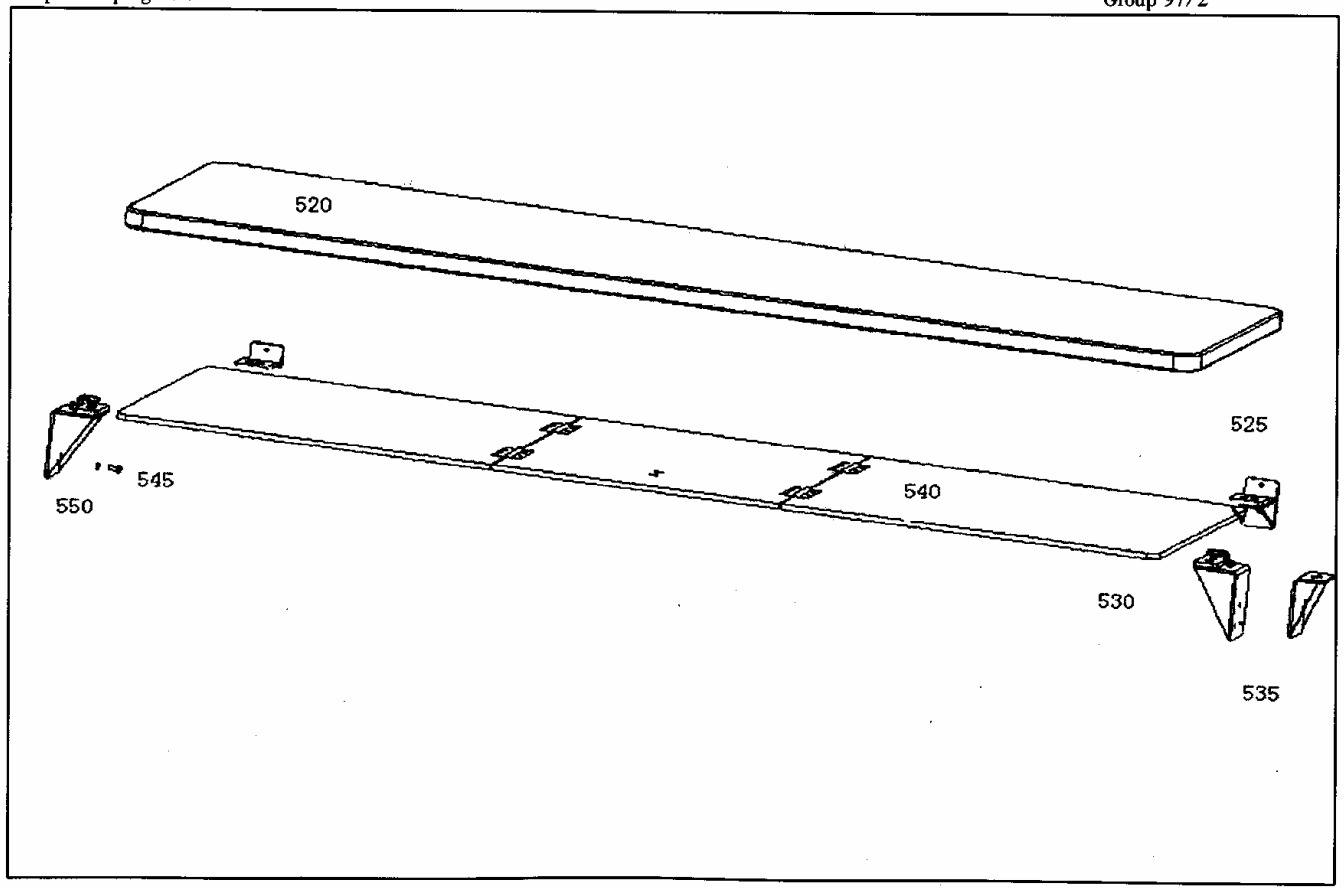

图册编号	零件名称 Part Name	零件号 Part Number	基数(Qty) 进口 Import	协作 Co - produce	自制 Self - make	适用车型 Application
520	下卧铺软垫 sleeping berth packing	A 500 970 00 43		1		506.811 驾驶室
525	后支架固定件 back support	A 500 970 02 14		2		506.811 驾驶室
530	前支架总成 front support unit	A 500 970 01 14		2		506.811 驾驶室
535	前支架固定件 front support	A 500 970 03 14		2		506.811 驾驶室
540	下卧铺垫板总成 sleeping berth plate	A 500 970 25 49		1		506.811 驾驶室
545	固定螺栓 fix bolt	GB 5783 - M8 × 30 - 8.8 - Zn8D		12		506.811 驾驶室
550	垫片 plain washer	GB 93 - 8 - Zn8D		12		506.811 驾驶室