AR35.20-B-0270-01A.fm	Expulsar del cubo de rueda el buje de campana con semieje trasero		

EIXO TRASEIRO 740.605, 740.643, 740.604, 740.653 EIXO TRASEIRO 760.835, 740.630, 740.634, 740.633, 760.800, 740.699, 740.698, 740.657, 740.655, 740.654, 740.650, 740.649, 740.832, 740.804, 740.647, 740.646, 740.645, 740.642, 740.641, 740.640, 740.639, 740.637, 740.636, 740.608, 740.314, 740.334, 740.606, 740.609, 740.836, 740.696, 740.699

1. Desmontar del cubo de rueda a presión, el cubo de campana (1). Utilizar 3 tornillos M12 X 1,5 (indicados por las flechas). El cubo de campana será desmontado con el semiárbol.

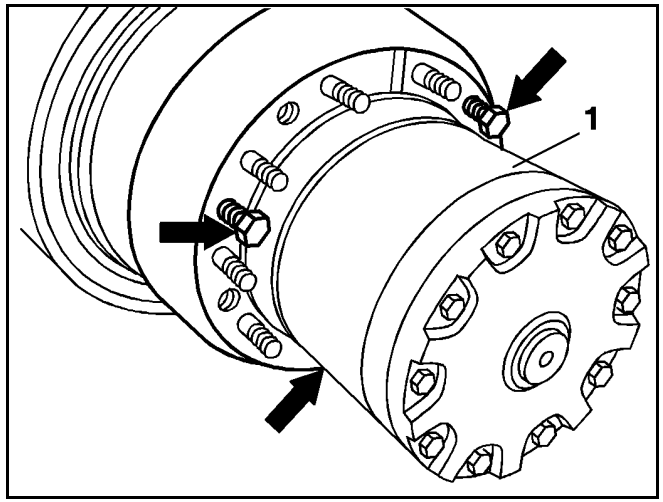

B35.20-0004-01

i Para facilitar el demontaje del cubo, introducir los tornillos de forma alternada en tres puntos de la circunferencia.